«ԷԴԱՐ ՓՐՈՋԵՔԹ» ՍՊԸ

«ЭДАР ПРОДЖЕКТ» ООО

ՕԲՅԵԿՏ՝ ԱԶԱՏԱՇԵՆ ԲՆԱԿԱՎԱՅՐՈՒՄ ՈՌՈԳՄԱՆ ՑԱՆՑԻ ԿԱՌՈՒՑՄԱՆ ԱՇԽԱՏԱՆՔՆԵՐ

ԱՇԽԱՏԱՆՔԱՅԻՆ ՆԱԽԱԳԻԾ

ՊԱՏՎԻՐԱՏՈՒ՝ ՄԱՍԻՍԻ ՀԱՄԱՅՆՔԱՊԵՏԱՐԱՆ

ՀԱՄԱՅՆՔԻ ՂԵԿԱՎԱՐ՝ Դ. ՀԱՄԲԱՐՁՈՒՄՅԱՆ

ՍՊԸ ՏՆՕՐԵՆ՝ Գ. ՄԵՍՐՈՊՅԱՆ

ԱՋԱՏԱՇԵՆ ԲՆԱԿԱՎԱՅՐՈՒՄ ՈՌՈԳՄԱՆ ՑԱՆՑԻ ԿԱՌՈՒՑՄԱՆ ԱՇԽԱՏԱՆՔՆԵՐ

ԳԾԱԳՐԵՐԻ ՑԱՆԿ		
Հ/Հ	ԹԵՐԹ	ԾԱՆՈԹՈՒԹ.
1	ԳԾԱԳՐԵՐԻ ՑԱՆԿ	
2	ԸՆԴՀԱՆՈՒՐ ՏՎՅԱԼՆԵՐ	
3	ՈՌՈԳՄԱՆ ՀԱՏԱԿԱԳԻԾ	
4	ՈՌՈԳՄԱՆ ՀԱՏԱԿԱԳԻԾ ՃՅՈՒՂ-1	
5	ՃՅՈՒՂ-1 ԵՐԿԱՅՆԱԿԱՆ ԿՏՐՎԱԾՔ ՆԿ1-ՆԿ6	
6	ՈՌՈԳՄԱՆ ՀԱՏԱԿԱԳԻԾ ՃՅՈՒՂ-2	
7	ՃՅՈՒՂ-2 ԵՐԿԱՅՆԱԿԱՆ ԿՏՐՎԱԾՔ ՆԿ7-ՆԿ9	
8	ՈՌՈԳՄԱՆ ՀԱՏԱԿԱԳԻԾ ՃՅՈՒՂ-3	
9	ՃՅՈՒՂ-3 ԵՐԿԱՅՆԱԿԱՆ ԿՏՐՎԱԾՔ ՆԿ10-ՆԿ12	
10	ՈՌՈԳՄԱՆ ՀԱՏԱԿԱԳԻԾ ՃՅՈՒՂ-4	
11	ՃՅՈՒՂ-4 ԵՐԿԱՅՆԱԿԱՆ ԿՏՐՎԱԾՔ ՆԿ13-ՆԿ14	
12	ՋՐ ՎԱՔԵՐԻ ՏԻՊԱՐԱՅԻՆ ՍԽԵՄԱՆԵՐ	
13	ՋՐԹՈՂ ՋԹ-1, ՋԹ-2, ՋԹ-3, ՋԹ-4	
14	ՋՐԹՈՂ ՋԹ-5, ՋԹ-6, ՋԹ-7, ՋԹ-8	
15	ՋՐԹՈՂ ՋԹ-9	
16	ՀԱՐԹ ՄԱԿԵՐԵՎՈՒՅԹԱՅԻՆ ՓԱԿԱՆ "ПС" 0.4x0.4x1.2Մ	
17	ՀԱՐԹ ՄԱԿԵՐԵՎՈՒՅԹԱՅԻՆ ՓԱԿԱՆ "ПС" 0.4x0.4x1.2Մ	
18	ԱՇԽԱՏԱՆՔՆԵՐԻ ԵՎ ՆՅՈՒԹԵՐԻ ՄԱՍՆԱԳԻՐ	
19	ԱՆՎՏԱՆԳՈՒԹՅԱՆ ՏԵԽՆԻԿԱՅԻ ՀՐԱՀԱՆԳՆԵՐ	
20	ՀԻՄՆԱԿԱՆ ՄԵՔԵՆԱ ՄԵԽԱՆԻԶՄՆԵՐ	
21	ՕՐԱՑՈՒՅՑԱՅԻՆ ԳՐԱՖԻԿ	

Նշանը	Անվանումը	Ծանոթություն
ՀՀՇՆ 20.04-2020	«Երկրաշարժադիմացկուն շինարարություն. Նախագծման նորմեր»	
ՀՀՇՆ 30-01-2023	«Քաղաքաշինություն. Քաղաքային և գյուղական բնակավայրերի հատակագծում և կառուցապատում»	
ՀՀՇՆ 40-01.02	«Ջրամատակարարում. Արտաքին ցանցեր և կառուցվածքներ»	
ՀՀՇՆ 52-01-	«Բետոնե և երկաթբետոնե կոնստրուկցիաներ»	
ՀՀՇՆ 13-02-2022	«Անվտանգության տեխնիկան շինարարությունում»	
ՀՀՇՆ 30-02-2022	«Տարածքի բարեկարգում»	

E A L L C	ԱՋԱՏԱՇԵՆ ԲՆԱԿԱՎԱՅՐՈՒՄ ՈՌՈԳՄԱՆ ՑԱՆՑԻ ԿԱՌՈՒՑՄԱՆ ԱՇԽԱՏԱՆՔՆԵՐ			ՊԱՅՄԱՆԱԳԻՐ ՆԱՄՄՅ-ԳՅԾՋԲ-25/42-2		
			ՆԱԽԱԳԻԾ	ՓՈՒԼ	ԹԵՐԹ	ԹԵՐԹԵՐ
ՏՆՕՐԵՆ	Գ. ՄԵՍՐՈՊՅԱՆ			ԱՆ	1	
ԳԾԵՑ	Գ. ՀՈՎՀԱՆՆԻՍՅԱՆ		ԳԾԱԳՐԵՐԻ ՑԱՆԿ	«ԷԴԱՐ ՓՐՈՋԵՔԹ» ՍՊԸ		
ԳԾԵՑ	Գ. ՄԵՍՐՈՊՅԱՆ					

ԱԶԱՏԱՇԵՆ ԲՆԱԿԱՎԱՅՐՈՒՄ ՈՌՈԳՄԱՆ ՑԱՆՑԻ ԿԱՌՈՒՑՄԱՆ ԱՇԽԱՏԱՆՔՆԵՐ

Որպես ելակետային տվյալներ ծառայել են՝
1. ՄԱՍԻՍԻ ՀԱՄԱՅՆՔԱՊԵՏԱՐԱՆ -ի կողմից տրված առաջադրանքը և ԱՄՄՀ-ԳՀԾՁԲ-25/42-2 պայմանագիրը:
2. Փաստացի ուսումնասիրության և չափագրության ընթացքում ստացված աշխատանքային ծավալները:

Նախատեսված է իրականացնել 426,0գմ գումարային երկարությամբ ոռոգման համակարգ: Ոռոգման համակարգը բաղկացած է 4 ճյուղերից:

1. Առաջին ճյուղում նախատեսվում է 210,0գմ քայքայված ЛР-4 վաքերի քանդում և նոր ЛР-4 վաքերի տեղադրում ջրթողներով: Ճանապարհի անցումում նախատեսված է 3.0*1.5*0.2մ չափերով ե/բ սալ:
2. Երկրորդ ճյուղում նախատեսվում է 96,00գմ երկարությամբ մետաղե կիսախողովակների ապամոնտաժում և նոր ЛР-4 վաքերի տեղադրում ջրթողներով:
3. Երրորդ ճյուղում նախատեսվում է 66,00գմ երկարությամբ քայքայված ЛР-6 վաքերի ապամոնտաժում և նոր ЛР-6 վաքերի տեղադրում ջրթողներով:
4. Չորրորդ ճյուղում նախատեսվում է 54,00գմ երկարությամբ քայքայված ЛР-6 վաքերի ապամոնտաժում և նոր ЛР-6 վաքերի տեղադրում ջրթողներով:

Ոռոգման նախագծվող համակարգի ամբողջ երկարությամբ իրականացվել է գեոդեզիական նշահարում:
Ջրի հոսքը կարգավորելու համար նախատեսված են ջրթող համակարգեր, որորնց վրա տեղադրված են հարթ մակերևույթային փականներ:

Նախատեսվում է իրականացնել հետևյալ աշխատանքները՝

1. Ե/բ հավաքովի ЛР- 4 վաքերի ապամոնտաժում հիմքերի հետ միասին
2. Բնահողի մշակումը 3-րդ կարգի գրունտներում էքսկավատորով, կողլիցք
3. Բնահողի լրամշակումը 3-րդ կարգի գրունտներում ձեռքով
4. Ե/բ հավաքովի ЛР- 4 և ЛР-6 վաքերի մոնտաժում հիմքերի հետ միասին
5. Ջրթողների կառուցում /համաձայն նախագծի/
6. Շին. Աղբի բարձում ինքնաթափին էքսկավատորով, տեղափոխում
7. Ավելացած գրունտի հարթեցում տեղում

ՊԱՀԱՆՋՎՈՂ ԱՇԽԱՏԱՆՔԱՅԻՆ ՌԵՍՈՒՐՍՆԵՐԻ ՑԱՆԿ				
Հ/Հ	ԱՆՎԱՆՈՒՄԸ	ՔԱՆԱԿ	ՈՐԱԿԱՎՈՐՈՒՄ	ԱՇԽ. ՓՈՐՁ / ՏԱՐԻ/
1	Աշխղեկ	1	ԲԱՐՁՐԱԳՈՒՅՆ, ԱՐԴՅՈՒՆԱԲԵՐԱԿԱՆ և ՔԱՂԱՔԱՑԻԱԿԱՆ ՇԻՆԱՐԱՐՈՒԹՅՈՒՆ	3
2	Հիդրոտեխնիկ	1	ՀԱՄԱՊԱՏԱՍԽԱՆ	3
3	Բանվոր	3	ՑԱՆԿԱՑԱԾ	

ՊԱՀԱՆՋՎՈՂ ԼԻՑԵՆԶԻԱՆԵՐԻ ՑԱՆԿ		
Հ/Հ	ԱՆՎԱՆՈՒՄԸ	ԾԱՆՈԹՈՒԹ.
1	Բնակելի, Հասարակական և Արտադրական կառույցներ	
2	Ջրամատակարարում և ջրահեռացում (Ջրամատակարարման և ջրահեռացման ներքին և արտաքին ցանցեր, հիդրոմելորացիա)	

ՊԱՀԱՆՋՎՈՂ ՄԵՔԵՆԱ-ՄԵԽԱՆԻԶՄՆԵՐԻ ՑԱՆԿ			
Հ/Հ	ԱՆՎԱՆՈՒՄԸ	ՄԱԿՆԻՇ	ՔԱՆԱԿ
1	Ավտոինքնաթափ	ՑԱՆԿԱՑԱԾ	1
2	Ավտոկռունկ	ՑԱՆԿԱՑԱԾ	1
3	էքսկավատոր	ՑԱՆԿԱՑԱԾ	1

ԾԱՆՈԹՈՒԹՅՈՒՆ

1. Շինարարության անվտանգությունը ապահովում է Կապալառու կազմակերպությունը:
2. Կառուցվածքների տեղերը ճշտվում են շինարարության ընթացքում

ՈՒՇԱԴՐՈՒԹՅՈՒՆ

1. Աշխատանքների ընթացքում ստորգետնյա կոմունիկացիաների ի հայտ գալու դեպքում դադարեցնել աշխատանքները և դիմել համապատասխան կառույցների: Հետագա աշխատանքները շարունակել միայն համապատասխան կառույցների հետ համաձայնեցնելուց հետո:
2. Շինարարության ընթացքում պետական կամ մասնավոր գույքին պատճառված վնասները փոխհատուցում է կապալառու կազմակերպությունը:

E A L L C	ԱԶԱՏԱՇԵՆ ԲՆԱԿԱՎԱՅՐՈՒՄ ՈՌՈԳՄԱՆ ՑԱՆՑԻ ԿԱՌՈՒՑՄԱՆ ԱՇԽԱՏԱՆՔՆԵՐ			ՊԱՅՄԱՆԱԳԻՐ NԱՄՅ-ԳՅԾՁԲ-25/42-2		
			ՆԱԽԱԳԻԾ	ՓՈՒԼ	ԹԵՐԹ	ԹԵՐԹԵՐ
ՏՆՕՐԵՆ	Գ. ՄԵՍՐՈՊՅԱՆ			ԱՆ	2	
ԳԾԵՑ	Գ. ՀՈՎՀԱՆՆԻՍՅԱՆ		ԸՆԴՀԱՆՈՒՐ ՏՎՅԱԼՆԵՐ	«ԷԴԱՐ ՓՐՈՋԵՔԹ» ՍՊԸ		
ԳԾԵՑ	Գ. ՄԵՍՐՈՊՅԱՆ					

ՈՌՈԳՄԱՆ ՀԱՏԱԿԱԳԻԾ
Մ1:2000

E A L L C	ԱԶԱՏԱՇԵՆ ԲՆԱԿԱՎԱՅՐՈՒՄ ՈՌՈԳՄԱՆ ՑԱՆՑԻ ԿԱՌՈՒՑՄԱՆ ԱՇԽԱՏԱՆՔՆԵՐ			ՊԱՅՄԱՆԱԳԻՐ ՆԱՄՄՀ-ԳՀԾՁԲ-25/42-2		
			ՆԱԽԱԳԻԾ	ՓՈՒԼ	ԹԵՐԹ	ԹԵՐԹԵՐ
ՏՆՕՐԵՆ	Գ. ՄԵՍՐՈՊՅԱՆ			ԱՆ	3	
ԳԾԵՑ	Գ. ՀՈՎՀԱՆՆԻՍՅԱՆ		ՈՌՈԳՄԱՆ ՀԱՏԱԿԱԳԻԾ	«ԷԴԱՐ ՓՐՈՋԵՔԹ» ՍՊԸ		
ԳԾԵՑ	Գ. ՄԵՍՐՈՊՅԱՆ					

ՈՌՈԳՄԱՆ ՀԱՏԱԿԱԳԻԾ ՃՅՈՒՂ-1
Մ1:1000

E A L L C		ԱՋԱՏԱՇԵՆ ԲՆԱԿԱՎԱՅՐՈՒՄ ՈՌՈԳՄԱՆ ՑԱՆՑԻ ԿԱՌՈՒՑՄԱՆ ԱՇԽԱՏԱՆՔՆԵՐ		ՊԱՅՄԱՆԱԳԻՐ ՆԱՄՄՀ-ԳՀԾՁԲ-25/42-2			
			ՆԱԽԱԳԻԾ	ՓՈՒԼ	ԹԵՐԹ	ԹԵՐԹԵՐ	
ՏՆՕՐԵՆ	Գ. ՄԵՍՐՈՊՅԱՆ			ԱՆ	4		
ԳԾԵՑ	Գ. ՀՈՎՀԱՆՆԻՍՅԱՆ		ՈՌՈԳՄԱՆ ՀԱՏԱԿԱԳԻԾ ՃՅՈՒՂ-1	«ԷՂԱՐ ՓՐՈՋԵՔԹ» ՍՊԸ			
ԳԾԵՑ	Գ. ՄԵՍՐՈՊՅԱՆ						

ՃՅՈՒՂ-1 ԵՐԿԱՅՆԱԿԱՆ ԿՏՐՎԱԾՔ ՆԿ1-ՆԿ6

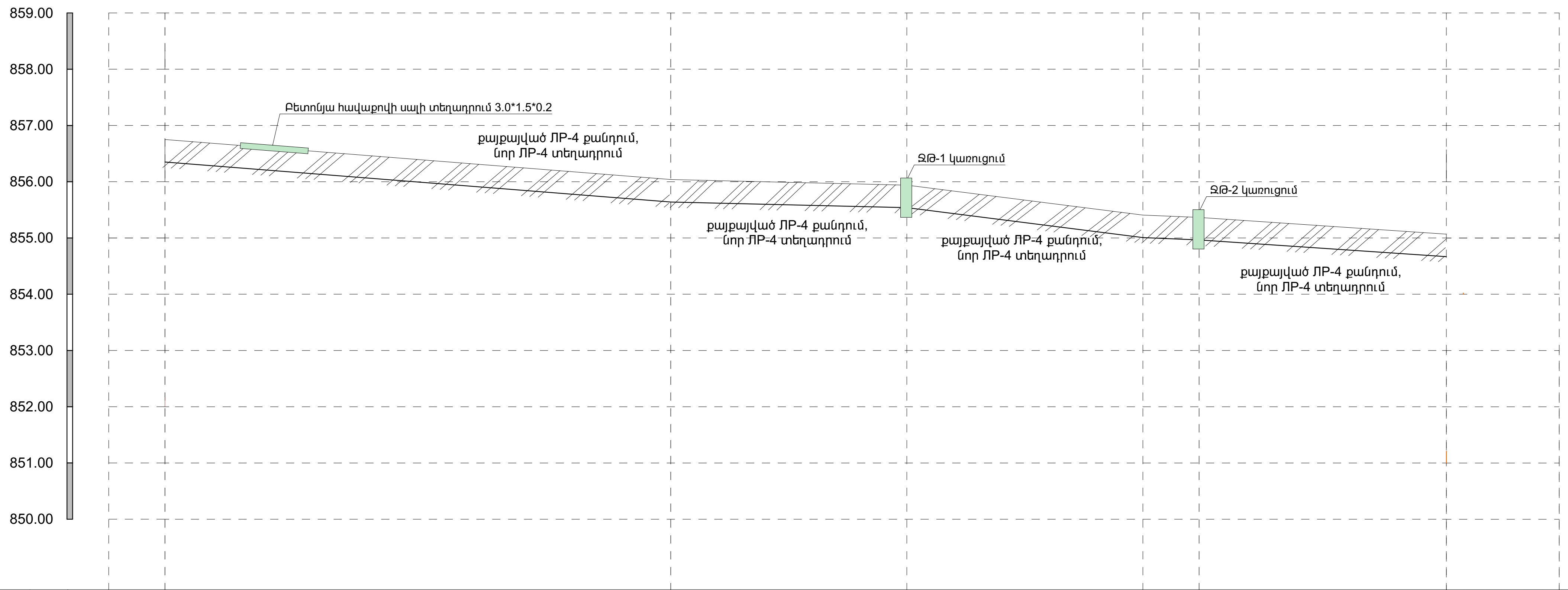

Մ Հոր. 1 : 100
Ուղղ. 1 : 100

	Նկ1		Նկ2		Նկ3		Նկ4		Նկ5		Նկ6
Նախագծվող հատակի նիշը	856.35		855.63		855.57		854.96		854.94		854.75
Հողի նախագծային նիշը	856.35		855.63		855.57		854.96		854.94		854.75
Հողի բնական նիշը	856.75		856.03		855.97		855.36		855.34		855.15
Խողովակի տիպը և հիդրավլիկական պարամետրերը		քայքայված ЛР-4 քանդում, նոր ЛР-4 տեղադրում		քայքայված ЛР-4 քանդում, նոր ЛР-4 տեղադրում		քայքայված ЛР-4 քանդում, նոր ЛР-4 տեղադրում					
Թեքություն / Հեռավորություն (մ)		90.00 / 0.008		42.00 / 0.002		42.00 / 0.01		6.00		36.00 / 0.005	
Երկարություն , մ											
Նշահարման կետեր	Նկ1+ 00.00		Նկ2+ 00.00		Նկ3+ 00.00		Նկ4+ 00.00		Նկ5+ 00.00		Նկ6+ 00.00
Ուղեգծի հատակագիծ											
Երկրաբանություն											

E A L L C	ԱԶԱՏԱՇԵՆ ԲՆԱԿԱՎԱՅՐՈՒՄ ՈՌՈԳՄԱՆ ՑԱՆՑԻ ԿԱՌՈՒՑՄԱՆ ԱՇԽԱՏԱՆՔՆԵՐ			ՊԱՅՄԱՆԱԳԻՐ ՆԱՄՄՀ-ԳՀԾՁԲ-25/42-2
			ՆԱԽԱԳԻԾ	ՓՈՒԼ: ԱՆ; ԹԵՐԹ: 5; ԹԵՐԹԵՐ:
ՏՆՕՐԵՆ	Գ. ՄԵՍՐՈՊՅԱՆ		ՃՅՈՒՂ-1 ԵՐԿԱՅՆԱԿԱՆ ԿՏՐՎԱԾՔ ՆԿ1-ՆԿ6	«ԷԴԱՐ ՓՐՈՋԵՔԹ» ՍՊԸ
ԳԾԵՑ	Գ. ՀՈՎՀԱՆՆԻՍՅԱՆ			
ԳԾԵՑ	Գ. ՄԵՍՐՈՊՅԱՆ			

ՈՌՈԳՄԱՆ ՀԱՏԱԿԱԳԻԾ ՃՅՈՒՂ-2
Մ1:500

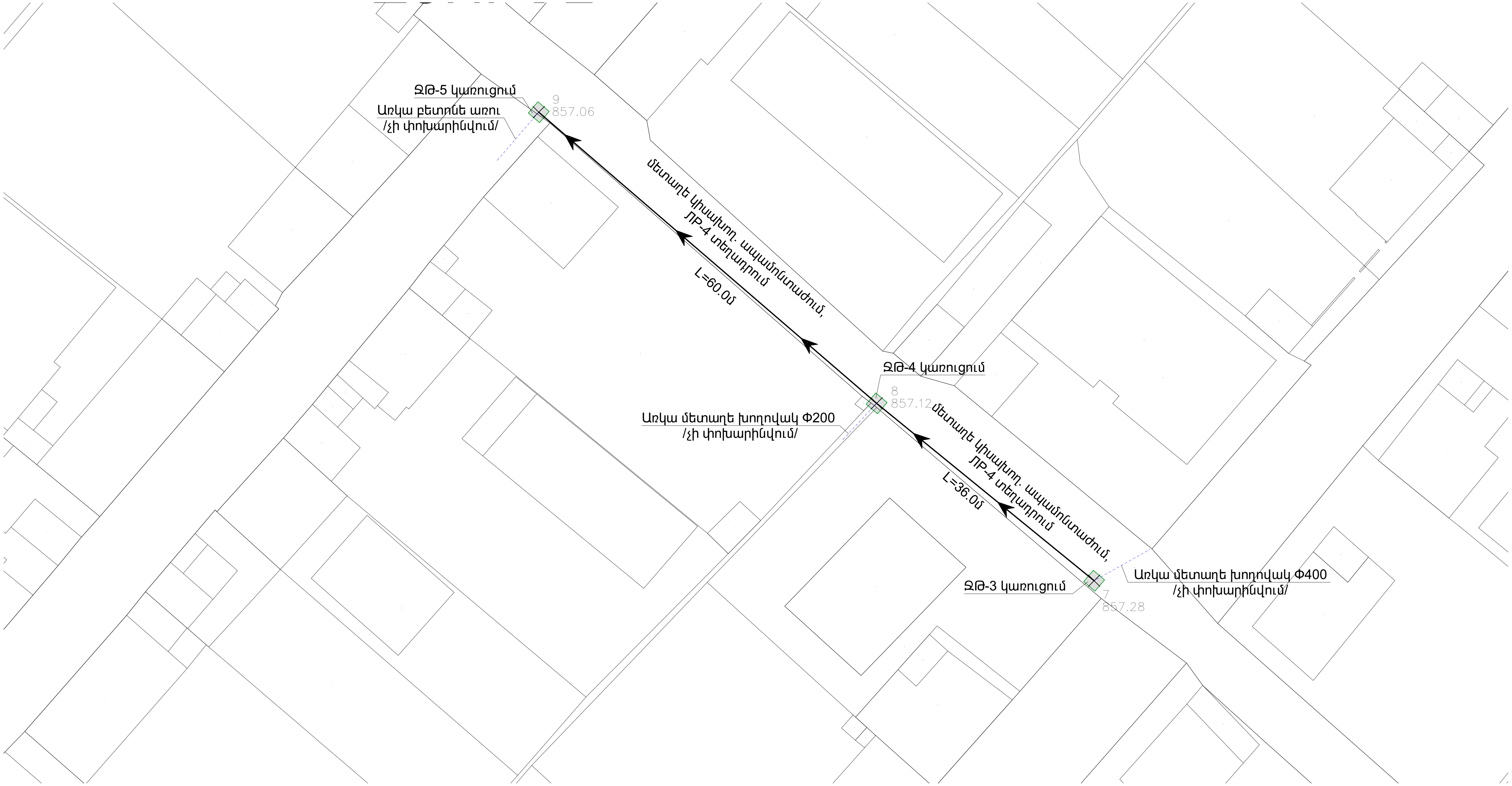

E A L L C	ԱԶԱՏԱՇԵՆ ԲՆԱԿԱՎԱՅՐՈՒՄ ՈՌՈԳՄԱՆ ՑԱՆՑԻ ԿԱՌՈՒՑՄԱՆ ԱՇԽԱՏԱՆՔՆԵՐ			ՊԱՅՄԱՆԱԳԻՐ ՆԱՄՄՅ-ԳՅԾՁԲ-25/42-2		
			ՆԱԽԱԳԻԾ	ՓՈՒԼ	ԹԵՐԹ	ԹԵՐԹԵՐ
ՏՆՕՐԵՆ	Գ. ՄԵՍՐՈՊՅԱՆ			ԱՆ	6	
ԳԾԵՑ	Գ. ՀՈՎՀԱՆՆԻՍՅԱՆ		ՈՌՈԳՄԱՆ ՀԱՏԱԿԱԳԻԾ ՃՅՈՒՂ-2	«ԷԴԱՐ ՓՐՈՋԵՔԹ» ՍՊԸ		
ԳԾԵՑ	Գ. ՄԵՍՐՈՊՅԱՆ					

ՃՅՈՒՂ-2 ԵՐԿԱՅՆԱԿԱՆ ԿՏՐՎԱԾՔ ՆԿ7-ՆԿ9

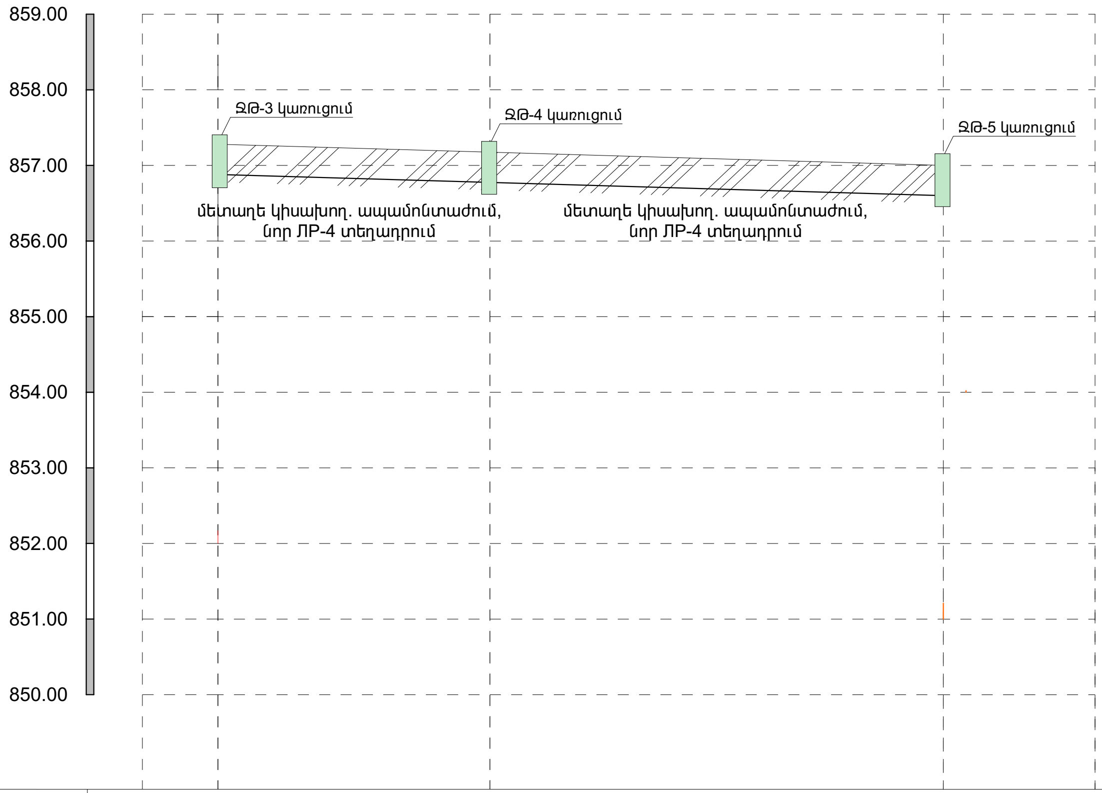

Մ Հոր. 1 : 100
Ուղղ. 1 : 100

Նախագծվող հատակի նիշը	856.88	856.80	856.66
Հողի նախագծային նիշը	856.88	856.80	856.66
Հողի բնական նիշը	857.28	857.20	857.06
Խողովակի տիպը և հիդրավլիկական պարամետրերը	մետաղե կիսախող. ապամոնտաժում, նոր ЛР-4 տեղադրում	մետաղե կիսախող. ապամոնտաժում, նոր ЛР-4 տեղադրում	
Թեքություն / Հեռավորություն (մ)	0.004 / 36.00	0.001 / 60.00	
Երկարություն , մ			
Նշահարման կետեր	ՆԿ7+ 00.00	ՆԿ8+ 00.00	ՆԿ9+ 00.00
Ուղեգծի հատակագիծ			
Երկրաբանություն			

E A L L C	ԱԶԱՏԱՇԵՆ ԲՆԱԿԱՎԱՅՐՈՒՄ ՈՌՈԳՄԱՆ ՑԱՆՑԻ ԿԱՌՈՒՑՄԱՆ ԱՇԽԱՏԱՆՔՆԵՐ		ՊԱՅՄԱՆԱԳԻՐ ՆԱՄՄՀ-ԳՀԾՁԲ-25/42-2
		ՆԱԽԱԳԻԾ	ՓՈՒԼ: ԱՆ / ԹԵՐԹ: 7 / ԹԵՐԹԵՐ:
ՏՆՕՐԵՆ	Գ. ՄԵՍՐՈՊՅԱՆ	ՃՅՈՒՂ-2 ԵՐԿԱՅՆԱԿԱՆ ԿՏՐՎԱԾՔ ՆԿ7-ՆԿ9	«ԷԴԱՐ ՓՐՈՋԵՔԹ» ՍՊԸ
ԳԾԵՑ	Գ. ՀՈՎՀԱՆՆԻՍՅԱՆ		
ԳԾԵՑ	Գ. ՄԵՍՐՈՊՅԱՆ		

ՈՌՈԳՄԱՆ ՀԱՏԱԿԱԳԻԾ ՃՅՈՒՂ-3
Մ1:500

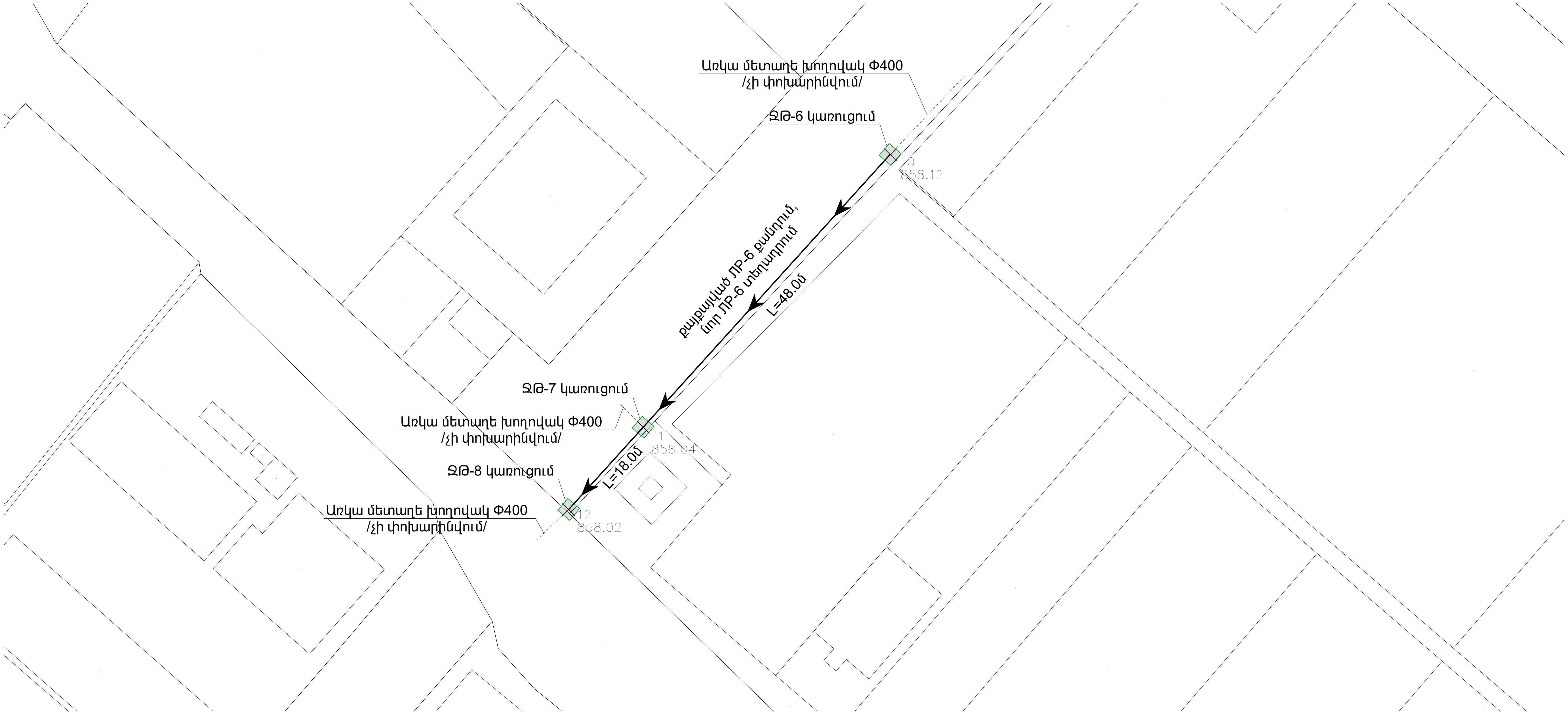

E A L L C	ԱԶԱՏԱՇԵՆ ԲՆԱԿԱՎԱՅՐՈՒՄ ՈՌՈԳՄԱՆ ՑԱՆՑԻ ԿԱՌՈՒՑՄԱՆ ԱՇԽԱՏԱՆՔՆԵՐ			ՊԱՅՄԱՆԱԳԻՐ ՆԱՄՄՀ-ԳՀԾՁԲ-25/42-2		
			ՆԱԽԱԳԻԾ	ՓՈՒԼ	ԹԵՐԹ	ԹԵՐԹԵՐ
ՏՆՕՐԵՆ	Գ. ՄԵՍՐՈՊՅԱՆ			ԱՆ	8	
ԳԾԵՑ	Գ. ՀՈՎՀԱՆՆԻՍՅԱՆ		ՈՌՈԳՄԱՆ ՀԱՏԱԿԱԳԻԾ ՃՅՈՒՂ-3	«ԷԴԱՐ ՓՐՈՋԵՔԹ» ՍՊԸ		
ԳԾԵՑ	Գ. ՄԵՍՐՈՊՅԱՆ					

ՃՅՈՒՂ-3 ԵՐԿԱՅՆԱԿԱՆ ԿՏՐՎԱԾՔ ՆԿ10-ՆԿ12

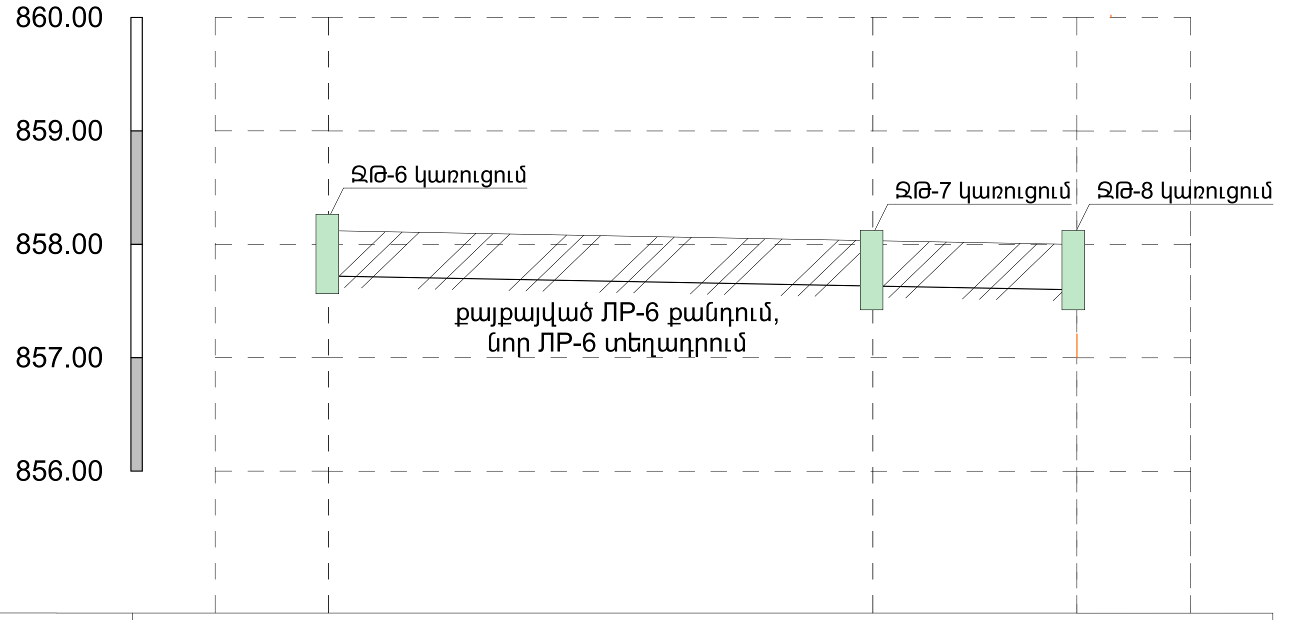

Մ Հոր. 1 : 100
Ուղղ. 1 : 100

	ՆԿ10		ՆԿ11		ՆԿ12
Նախագծվող հատակի նիշը	857.72		857.64		857.62
Հողի նախագծային նիշը	857.72		857.64		857.62
Հողի բնական նիշը	858.12		858.04		858.02
Խողովակի տիպը և հիդրավլիկական պարամետրերը		քայքայված ЛР-6 քանդում, նոր ЛР-6 տեղադրում		քայքայված ЛР-6 քանդում, նոր ЛР-6 տեղադրում	
Թեքություն / Հեռավորություն (մ)		0.002 / 36.00		0.002 / 18.00	
Երկարություն , մ					
Նշահարման կետեր	ՆԿ10+ 00.00		ՆԿ11+ 00.00		ՆԿ12+ 00.00
Ուղեգծի հատակագիծ					
Երկրաբանություն					

E A L L C	ԱՇՏԱՐԱԿ ԲՆԱԿԱՎԱՅՐՈՒՄ ՈՌՈԳՄԱՆ ՑԱՆՑԻ ԿԱՌՈՒՑՄԱՆ ԱՇԽԱՏԱՆՔՆԵՐ			ՊԱՅՄԱՆԱԳԻՐ ՆԱՄՄՀ-ԳՀԾՁԲ-25/42-2
		ՆԱԽԱԳԻԾ		ՓՈՒԼ / ԹԵՐԹ / ԹԵՐԹԵՐ
ՏՆՕՐԵՆ	Գ. ՄԵՍՐՈՊՅԱՆ			ԱՆ / 9 /
ԳԾԵՑ	Գ. ՀՈՎՀԱՆՆԻՍՅԱՆ	ՃՅՈՒՂ-3 ԵՐԿԱՅՆԱԿԱՆ ԿՏՐՎԱԾՔ ՆԿ10-ՆԿ12		«ԷԴԱՐ ՓՐՈՋԵՔԹ» ՍՊԸ
ԳԾԵՑ	Գ. ՄԵՍՐՈՊՅԱՆ			

ՈՌՈԳՄԱՆ ՀԱՏԱԿԱԳԻԾ ՃՅՈՒՂ-4
Մ1:500

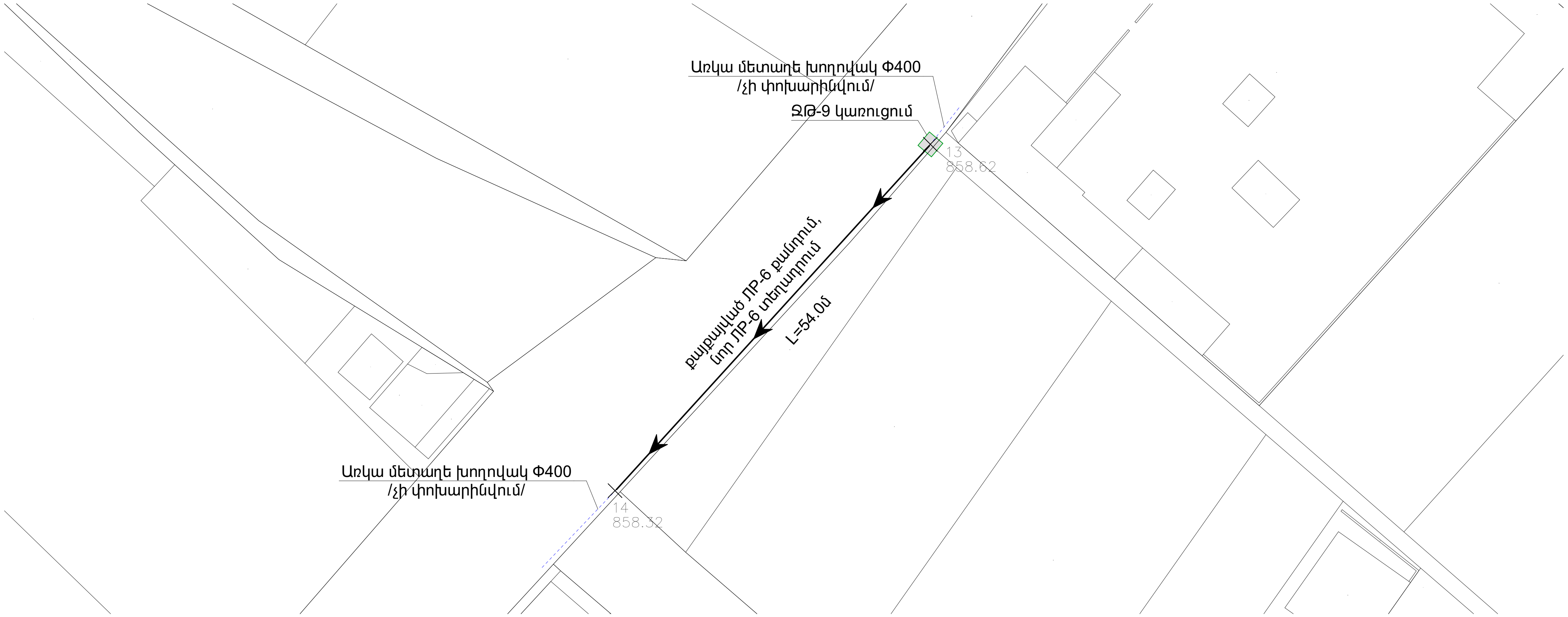

	ԱԶԱՏԱՇԵՆ ԲՆԱԿԱՎԱՅՐՈՒՄ ՈՌՈԳՄԱՆ ՑԱՆՑԻ ԿԱՌՈՒՑՄԱՆ ԱՇԽԱՏԱՆՔՆԵՐ			ՊԱՅՄԱՆԱԳԻՐ ՆԱՄՄՀ-ԳՀԾՁԲ-25/42-2
			ՆԱԽԱԳԻԾ	ՓՈՒԼ / ԹԵՐԹ / ԹԵՐԹԵՐ
ՏՆՕՐԵՆ	Գ. ՄԵՍՐՈՊՅԱՆ			ԱՆ / 10 /
ԳԾԵՑ	Գ. ՀՈՎՀԱՆՆԻՍՅԱՆ		ՈՌՈԳՄԱՆ ՀԱՏԱԿԱԳԻԾ ՃՅՈՒՂ-4	«ԷԴԱՐ ՓՐՈՋԵՔԹ» ՍՊԸ
ԳԾԵՑ	Գ. ՄԵՍՐՈՊՅԱՆ			

ՃՅՈՒՂ-4 ԵՐԿԱՅՆԱԿԱՆ ԿՏՐՎԱԾՔ ՆԿ13-ՆԿ14

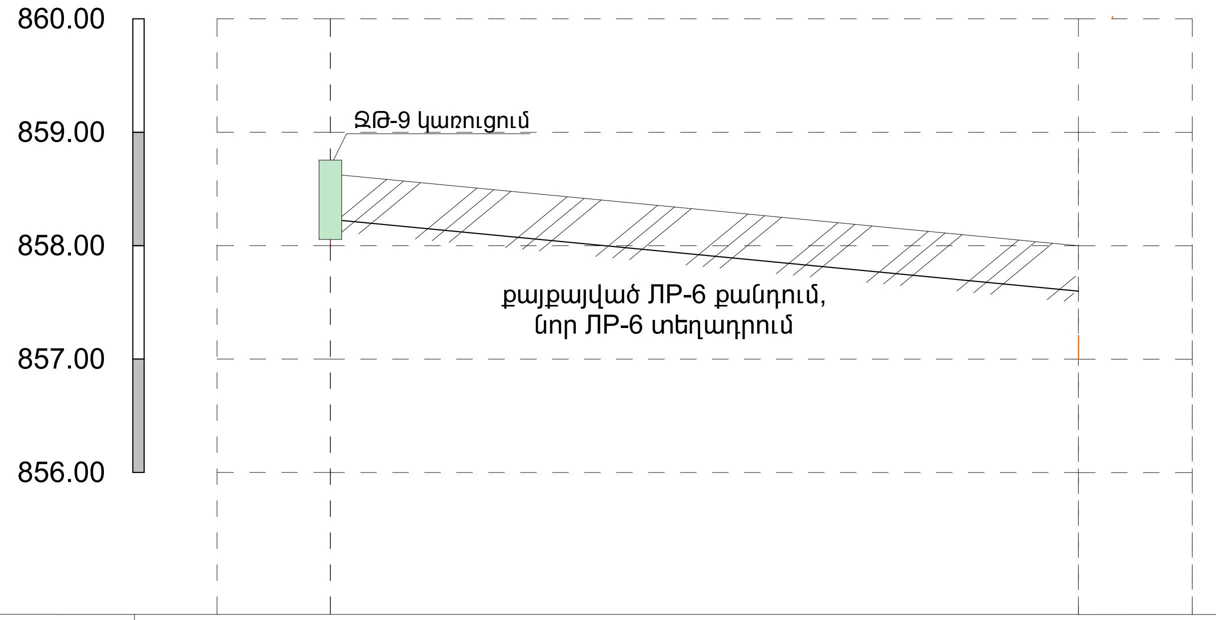

Մ Հոր. 1 : 100
Ուղղ. 1 : 100

Նախագծվող հատակի նիշը	8558.12	857.52
Հողի նախագծային նիշը	858.12	857.52
Հողի բնական նիշը	858.62	858.02
Խողովակի տիպը և հիդրավլիկական պարամետրերը	քայքայված ЛР-6 քանդում, նոր ЛР-6 տեղադրում	
Թեքություն / Հեռավորություն (մ)	54.00	0.01
Երկարություն , մ		
Նշահարման կետեր	ՆԿ13+ 00.00	ՆԿ14+ 00.00
Ուղեգծի հատակագիծ		
Երկրաբանություն		

E A L L C	ԱԶԱՏԱՇԵՆ ԲՆԱԿԱՎԱՅՐՈՒՄ ՈՌՈԳՄԱՆ ՑԱՆՑԻ ԿԱՌՈՒՑՄԱՆ ԱՇԽԱՏԱՆՔՆԵՐ			ՊԱՅՄԱՆԱԳԻՐ ՆԱՄՄՅ-ԳՅԾՁԲ-25/42-2
			ՆԱԽԱԳԻԾ	ՓՈՒԼ / ԹԵՐԹ / ԹԵՐԹԵՐ
ՏՆՕՐԵՆ	Գ. ՄԵՍՐՈՊՅԱՆ			ԱՆ / 11 /
ԳԾԵՑ	Գ. ՀՈՎՀԱՆՆԻՍՅԱՆ		ՃՅՈՒՂ-4 ԵՐԿԱՅՆԱԿԱՆ ԿՏՐՎԱԾՔ ՆԿ13-ՆԿ14	«ԷԴԱՐ ՓՐՈՋԵՔԹ» ՍՊԸ
ԳԾԵՑ	Գ. ՄԵՍՐՈՊՅԱՆ			

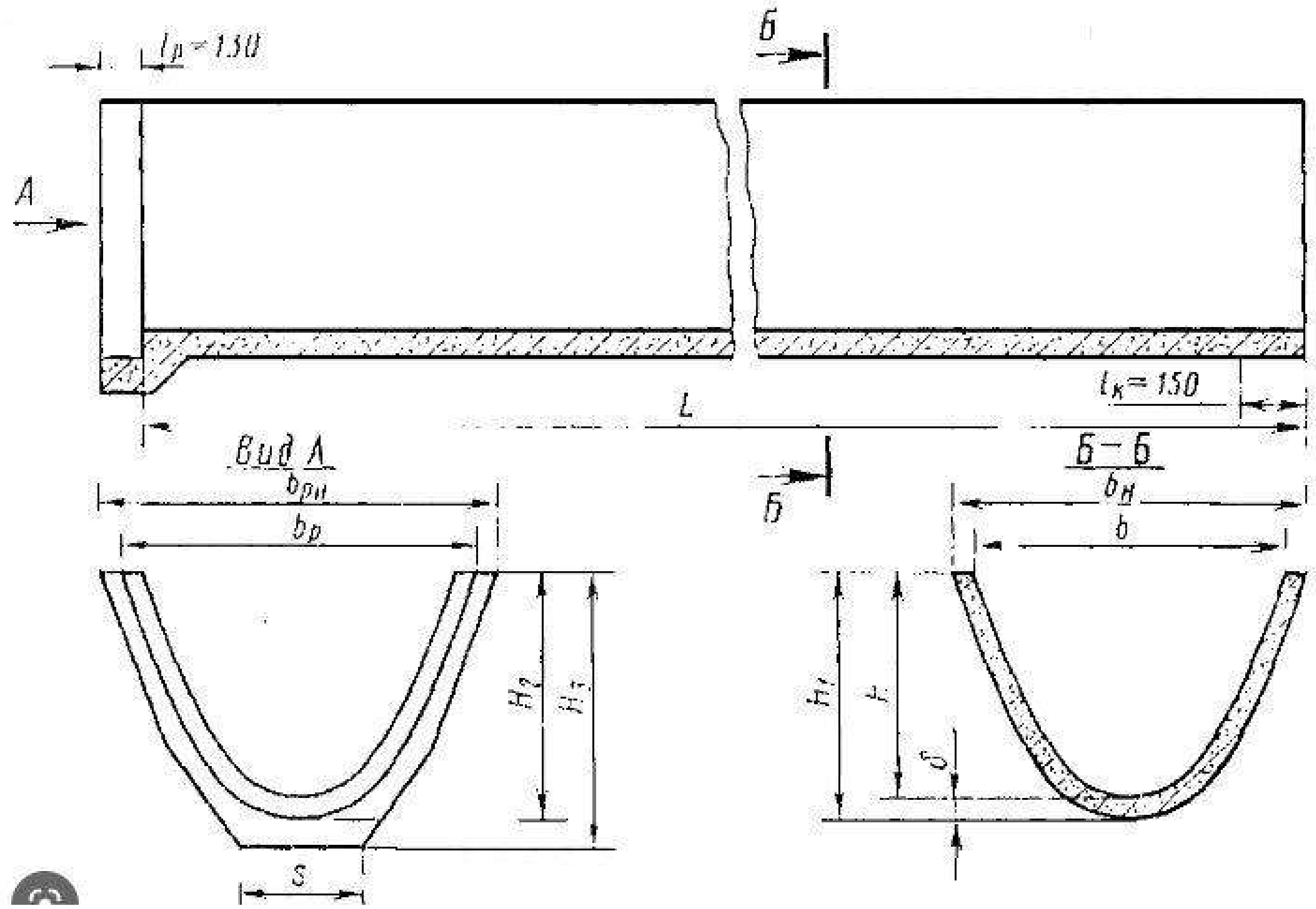

Марка лотка	Код ОКП	Основные размеры, мм										
		L	H	H_1	H_2	H_3	b	$b_к$	$b_р$	$b_{рн}$	δ	S
ЛР4	58 5821 0401		400	450	465	540	800	908	940	1058	50	
ЛРГ4	58 5821 0394											
ЛР6	58 5821 0402		600	650	665	755	980	1084	1114	1228	50	
ЛРГ6	58 5821 0395	5980										400
ЛР8	58 5821 0403		800	860	875	965	1132	1240	1270	1396	60	
ЛРГ8	58 5821 0396											
ЛР10	58 5821 0393		1000	1075	1090	1210	1674	1804	1834	1994	75	700
ЛРГ10	58 5821 0397											

ՎԱՔԵՐԻ ԿՑՈՐԴՄԱՆ ՍԽԵՄԱ (ՉԱՓԵՐԸ ՄԵՏՐՈՎ)

Կտրվածք 1 - 1 Մ 1 : 20

Կտրվածք 2 - 2 Մ 1 : 20

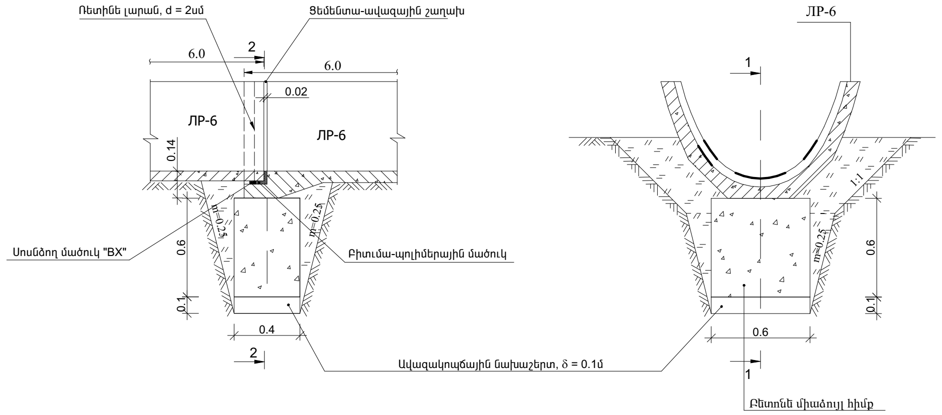

Նյութերի ծախսը 100 գծմ ջրամեկուսիչ կարի հաշվով

N/N	Նյութի անվանումը	Չափի միավոր	Քանակը
1	Բիտումա-պոլիմերային մածուկ	կգ	60
2	Ռետինե լարան, d = 2սմ	մ	100
3	Ցեմենտա-ավազային շաղախ	$մ^3$	0.80
4	Սոսնձող մածուկ "ВХ"	կգ	6.5

ՎԱՔԵՐԻ ԿՑՈՐԴՄԱՆ ՍԽԵՄԱ (ՉԱՓԵՐԸ ՄԵՏՐՈՎ)

Կտրվածք 1 - 1 Մ 1 : 20

Կտրվածք 2 - 2 Մ 1 : 20

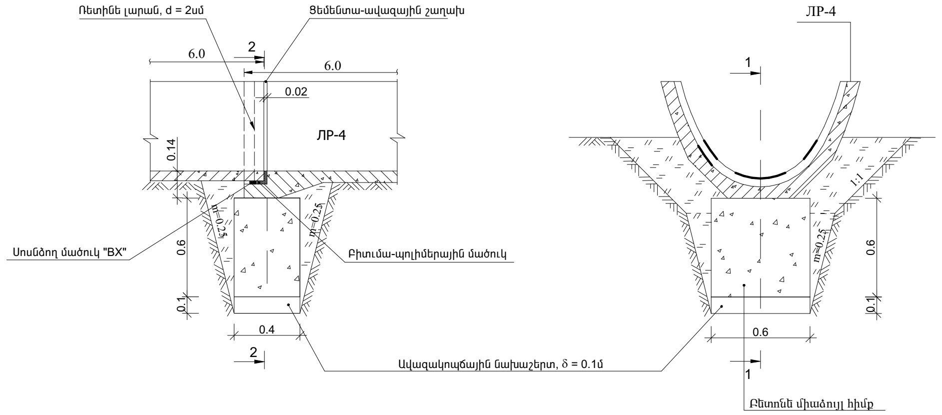

Նյութերի ծախսը 100 գծմ ջրամեկուսիչ կարի հաշվով

N/N	Նյութի անվանումը	Չափի միավոր	Քանակը
1	Բիտումա-պոլիմերային մածուկ	կգ	60
2	Ռետինե լարան, d = 2սմ	մ	100
3	Ցեմենտա-ավազային շաղախ	$մ^3$	0.80
4	Սոսնձող մածուկ "ВХ"	կգ	6.5

EA LLC	ԱԶԱՏԱՇԵՆ ԲՆԱԿԱՎԱՅՐՈՒՄ ՈՌՈԳՄԱՆ ՑԱՆՑԻ ԿԱՌՈՒՑՄԱՆ ԱՇԽԱՏԱՆՔՆԵՐ			ՊԱՅՄԱՆԱԳԻՐ ՆԱՄՄՀ-ԳՀԾՁԲ-25/42-2		
			ՆԱԽԱԳԻԾ	ՓՈՒԼ	ԹԵՐԹ	ԹԵՐԹԵՐ
ՏՆՕՐԵՆ	Գ. ՄԵՍՐՈՊՅԱՆ			ԱՆ	12	
ԳԾԵՑ	Գ. ՀՈՎՀԱՆՆԻՍՅԱՆ		ԼР ՎԱՔԵՐԻ ՏԻՊԱՐԱՅԻՆ ՍԽԵՄԱՆԵՐ	«ԷԴԱՐ ՓՐՈՋԵՔԹ» ՍՊԸ		
ԳԾԵՑ	Գ. ՄԵՍՐՈՊՅԱՆ					

ՋԹ-1

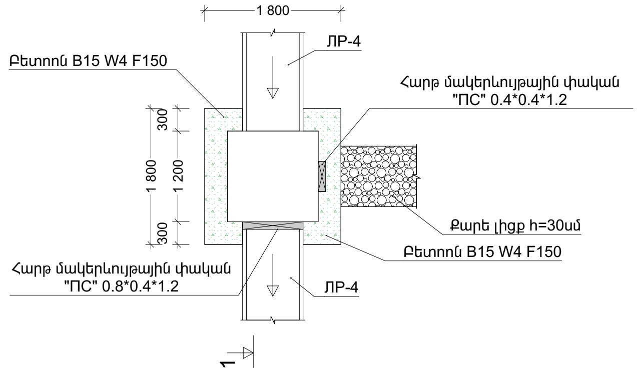

1-1

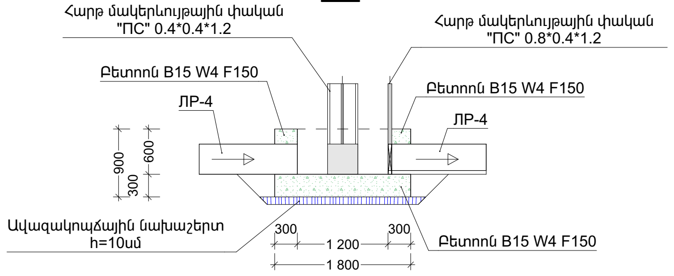

ՋԹ-3

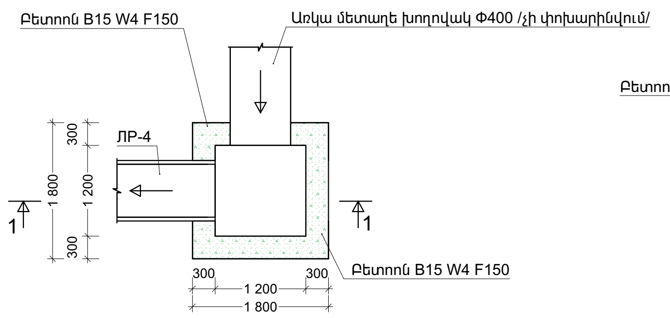

1-1

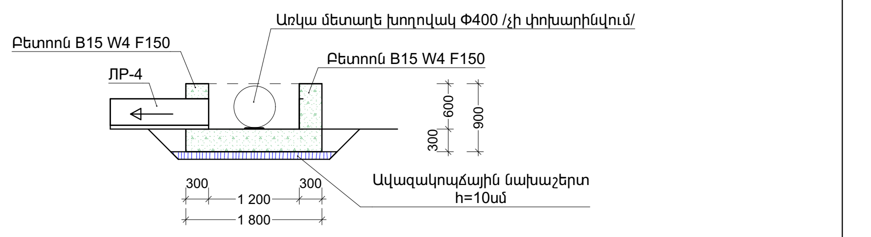

ՋՐԹՈՂ ՋԹ-1 ԱՇԽԱՏԱՆՔԱՅԻՆ ԾԱՎԱԼՆԵՐ

Հ/Հ	ԱՇԽԱՏԱՆՔԻ ԱՆՎԱՆՈՒՄԸ	ՉԱՓ. ՄԻԱՎ.	ՔԱՆԱԿ	ԾԱՆՈԹՈՒԹՅՈՒՆ
1	Խրամուղու քանդում III կարգի գրունտներում	մ^3	5.00	
2	Խրամուղու ետլիցք կողլիցքի մշակված գրունտներից	մ^3	3.00	
3	Ավելացած գրունտի հարթեցում տեղում	մ^3	2.00	
4	Ավազակոպճային նախաշերտ	մ^3	0.40	h=10սմ
5	Հատակի և պատերի միաձույլ բետոն	մ^3	2.00	B15, W4, F150
6	Հարթ մակերևույթային փական "ПС" 0,4x0.4x1.2 (70.0 կգ)	հատ	1	
7	Հարթ մակերևույթային փական "ПС" 0,8x0.4x1.2 (160.0 կգ)	հատ	1	
8	Մետաղական տարրերի երկշերտ յուղաներկում	մ^2	3.00	
9	Քարե լիցք	մ^3	0.20	h=30սմ

ՋՐԹՈՂ ՋԹ-3 ԱՇԽԱՏԱՆՔԱՅԻՆ ԾԱՎԱԼՆԵՐ

Հ/Հ	ԱՇԽԱՏԱՆՔԻ ԱՆՎԱՆՈՒՄԸ	ՉԱՓ. ՄԻԱՎ.	ՔԱՆԱԿ	ԾԱՆՈԹՈՒԹՅՈՒՆ
1	Խրամուղու քանդում III կարգի գրունտներում	մ^3	5.00	
2	Խրամուղու ետլիցք կողլիցքի մշակված գրունտներից	մ^3	3.00	
3	Ավելացած գրունտի հարթեցում տեղում	մ^3	2.00	
4	Ավազակոպճային նախաշերտ	մ^3	0.40	h=10սմ
5	Հատակի և պատերի միաձույլ բետոն	մ^3	2.00	B15, W4, F150

ՋԹ-2

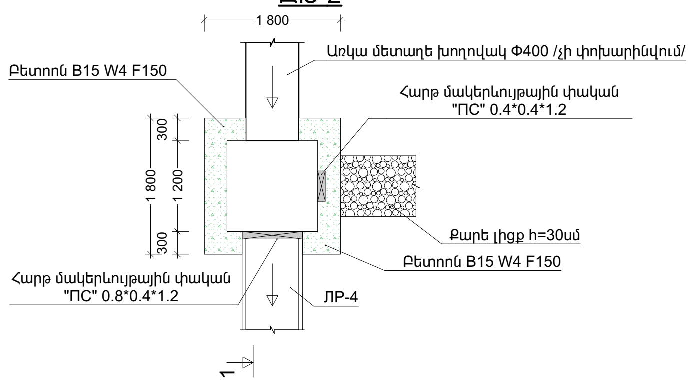

1-1

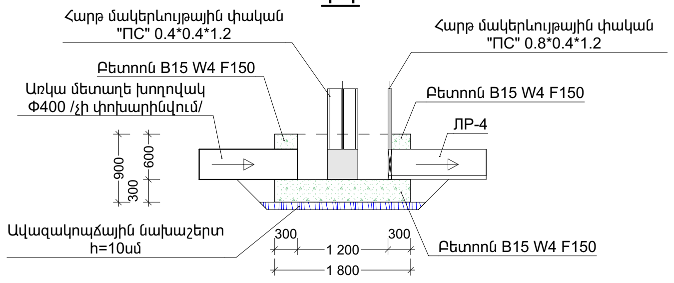

ՋԹ-4

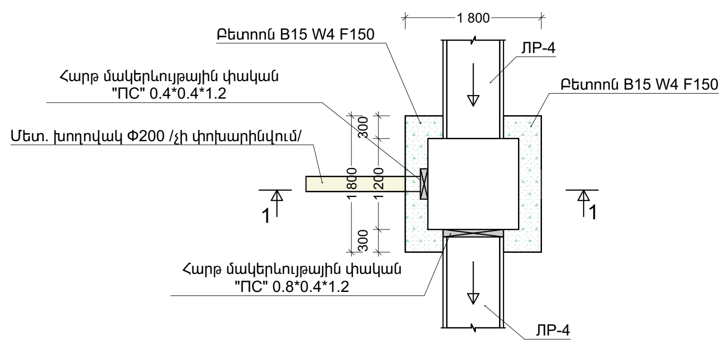

1-1

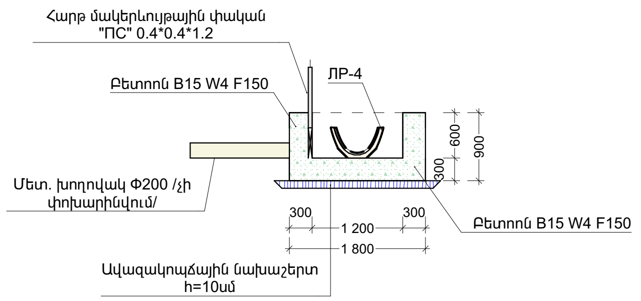

ՋՐԹՈՂ ՋԹ-4 ԱՇԽԱՏԱՆՔԱՅԻՆ ԾԱՎԱԼՆԵՐ

Հ/Հ	ԱՇԽԱՏԱՆՔԻ ԱՆՎԱՆՈՒՄԸ	ՉԱՓ. ՄԻԱՎ.	ՔԱՆԱԿ	ԾԱՆՈԹՈՒԹՅՈՒՆ
1	Խրամուղու քանդում III կարգի գրունտներում	մ^3	5.00	
2	Խրամուղու ետլիցք կողլիցքի մշակված գրունտներից	մ^3	3.00	
3	Ավելացած գրունտի հարթեցում տեղում	մ^3	2.00	
4	Ավազակոպճային նախաշերտ	մ^3	0.40	h=10սմ
5	Հատակի և պատերի միաձույլ բետոն	մ^3	2.00	B15, W4, F150
6	Հարթ մակերևույթային փական "ПС" 0,4x0.4x1.2 (70.0 կգ)	հատ	1	
7	Հարթ մակերևույթային փական "ПС" 0,8x0.4x1.2 (160.0 կգ)	հատ	1	
8	Մետաղական տարրերի երկշերտ յուղաներկում	մ^2	3.00	

ՋՐԹՈՂ ՋԹ-2 ԱՇԽԱՏԱՆՔԱՅԻՆ ԾԱՎԱԼՆԵՐ

Հ/Հ	ԱՇԽԱՏԱՆՔԻ ԱՆՎԱՆՈՒՄԸ	ՉԱՓ. ՄԻԱՎ.	ՔԱՆԱԿ	ԾԱՆՈԹՈՒԹՅՈՒՆ
1	Խրամուղու քանդում III կարգի գրունտներում	մ^3	5.00	
2	Խրամուղու ետլիցք կողլիցքի մշակված գրունտներից	մ^3	3.00	
3	Ավելացած գրունտի հարթեցում տեղում	մ^3	2.00	
4	Ավազակոպճային նախաշերտ	մ^3	0.40	h=10սմ
5	Հատակի և պատերի միաձույլ բետոն	մ^3	2.00	B15, W4, F150
6	Հարթ մակերևույթային փական "ПС" 0,4x0.4x1.2 (70.0 կգ)	հատ	1	
7	Հարթ մակերևույթային փական "ПС" 0,8x0.4x1.2 (160.0 կգ)	հատ	1	
8	Մետաղական տարրերի երկշերտ յուղաներկում	մ^2	3.00	
9	Քարե լիցք	մ^3	0.20	h=30սմ

E A L L C	ԱՉԱՏԱՇԵՆ ԲՆԱԿԱՎԱՅՐՈՒՄ ՈՌՈԳՄԱՆ ՑԱՆՑԻ ԿԱՌՈՒՑՄԱՆ ԱՇԽԱՏԱՆՔՆԵՐ		ՊԱՅՄԱՆԱԳԻՐ ՆԱՄՄՅ-ԳՅԾՁԲ-25/42-2		
		ՆԱԽԱԳԻԾ	ՓՈՒԼ	ԹԵՐԹ	ԹԵՐԹԵՐ
ՏՆՕՐԵՆ	Գ. ՄԵՍՐՈՊՅԱՆ	ՋՐԹՈՂ ՋԹ-1, ՋԹ-2, ՋԹ-3, ՋԹ-4	ԱՆ	13	
ԳԾԵՑ	Գ. ՀՈՎՀԱՆՆԻՍՅԱՆ		«ԷԴԱՐ ՓՐՈՋԵՔԹ» ՍՊԸ		
ԳԾԵՑ	Գ. ՄԵՍՐՈՊՅԱՆ				

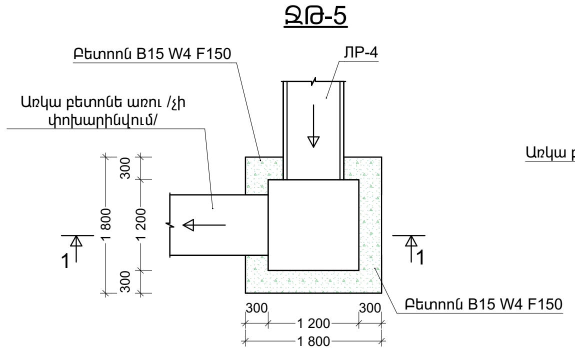

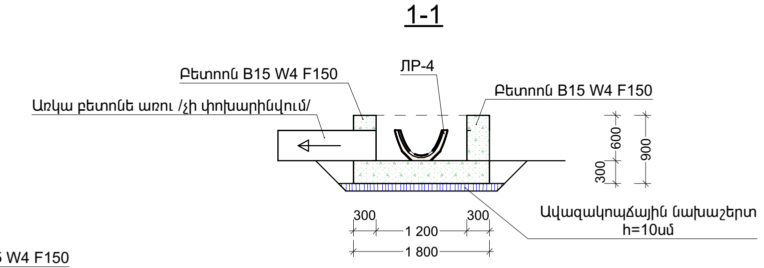

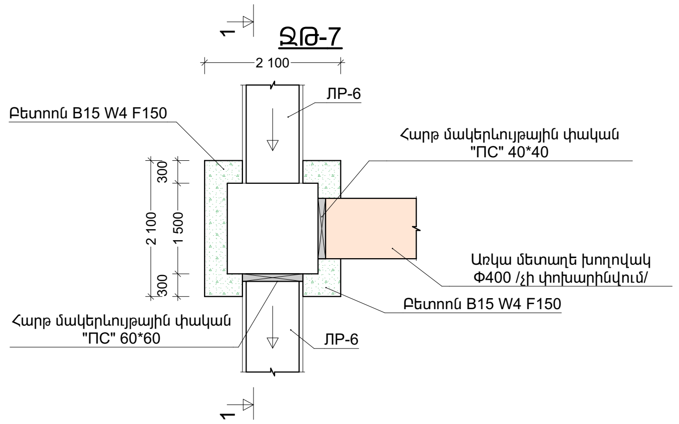

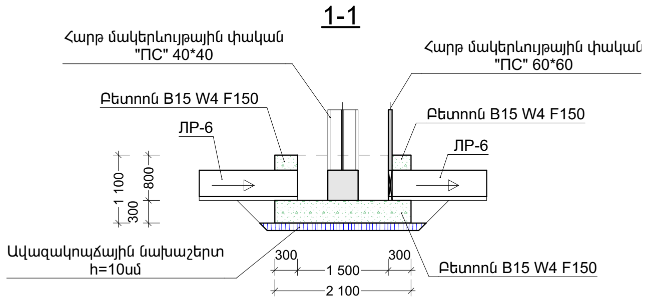

ՋՐԹՈՂ ՋԹ-3 ԱՇԽԱՏԱՆՔԱՅԻՆ ԾԱՎԱԼՆԵՐ

Հ/Հ	ԱՇԽԱՏԱՆՔԻ ԱՆՎԱՆՈՒՄԸ	ՉԱՓ. ՄԻԱՎ.	ՔԱՆԱԿ	ԾԱՆՈԹՈՒԹՅՈՒՆ
1	Խրամուղու քանդում III կարգի գրունտներում	մ^3	5.00	
2	Խրամուղու ետլիցք կոպլիցքի մշակված գրունտներից	մ^3	3.00	
3	Ավելացած գրունտի հարթեցում տեղում	մ^3	2.00	
4	Ավազակոպճային նախաշերտ	մ^3	0.40	h=10սմ
5	Հատակի և պատերի միաձույլ բետոն	մ^3	2.00	B15, W4, F150

ՋՐԹՈՂ ՋԹ-7 ԱՇԽԱՏԱՆՔԱՅԻՆ ԾԱՎԱԼՆԵՐ

Հ/Հ	ԱՇԽԱՏԱՆՔԻ ԱՆՎԱՆՈՒՄԸ	ՉԱՓ. ՄԻԱՎ.	ՔԱՆԱԿ	ԾԱՆՈԹՈՒԹՅՈՒՆ
1	Խրամուղու քանդում III կարգի գրունտներում	մ^3	6.35	
2	Խրամուղու ետլիցք կոպլիցքի մշակված գրունտներից	մ^3	2.77	
3	Ավելացած գրունտի հարթեցում տեղում	մ^3	3.58	
4	Ավազակոպճային նախաշերտ	մ^3	0.53	h=10սմ
5	Հատակի և պատերի միաձույլ բետոն	մ^3	3.05	B15, W4, F150
6	Հարթ մակերևույթային փական "ПС" 40*40	հատ	1	
7	Հարթ մակերևույթային փական "ПС" 60*60	հատ	1	
8	Մետաղական տարրերի երկշերտ յուղաներկում	մ^2	3.00	

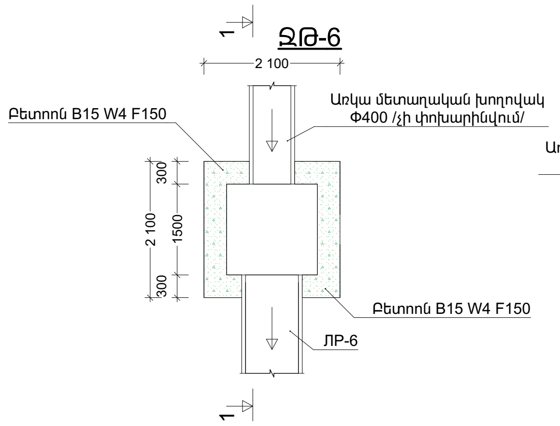

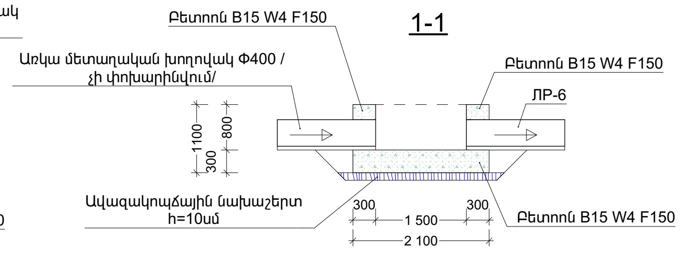

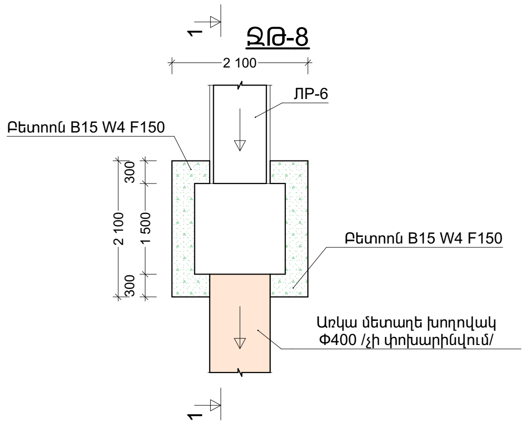

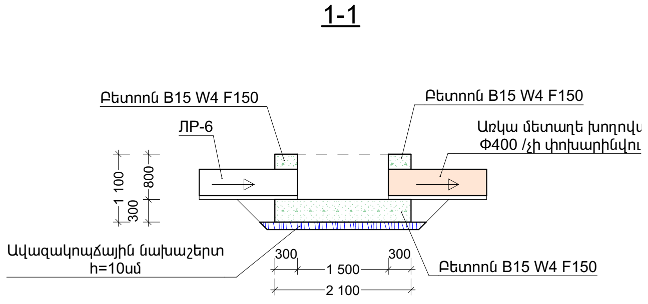

ՋՐԹՈՂ ՋԹ-6 ԱՇԽԱՏԱՆՔԱՅԻՆ ԾԱՎԱԼՆԵՐ

Հ/Հ	ԱՇԽԱՏԱՆՔԻ ԱՆՎԱՆՈՒՄԸ	ՉԱՓ. ՄԻԱՎ.	ՔԱՆԱԿ	ԾԱՆՈԹՈՒԹՅՈՒՆ
1	Խրամուղու քանդում III կարգի գրունտներում	մ^3	6.35	
2	Խրամուղու ետլիցք կոպլիցքի մշակված գրունտներից	մ^3	2.77	
3	Ավելացած գրունտի հարթեցում տեղում	մ^3	3.58	
4	Ավազակոպճային նախաշերտ	մ^3	0.53	h=10սմ
5	Հատակի և պատերի միաձույլ բետոն	մ^3	3.05	B15, W4, F150

ՋՐԹՈՂ ՋԹ-8 ԱՇԽԱՏԱՆՔԱՅԻՆ ԾԱՎԱԼՆԵՐ

Հ/Հ	ԱՇԽԱՏԱՆՔԻ ԱՆՎԱՆՈՒՄԸ	ՉԱՓ. ՄԻԱՎ.	ՔԱՆԱԿ	ԾԱՆՈԹՈՒԹՅՈՒՆ
1	Խրամուղու քանդում III կարգի գրունտներում	մ^3	6.35	
2	Խրամուղու ետլիցք կոպլիցքի մշակված գրունտներից	մ^3	2.77	
3	Ավելացած գրունտի հարթեցում տեղում	մ^3	3.58	
4	Ավազակոպճային նախաշերտ	մ^3	0.53	h=10սմ
5	Հատակի և պատերի միաձույլ բետոն	մ^3	3.05	B15, W4, F150

E A L L C	ԱՋԱՏԱՇԵՆ ԲՆԱԿԱՎԱՅՐՈՒՄ ՈՌՈԳՄԱՆ ՑԱՆՑԻ ԿԱՌՈՒՑՄԱՆ ԱՇԽԱՏԱՆՔՆԵՐ			ՊԱՅՄԱՆԱԳԻՐ ՆԱՄԱՅ-ԳՅԾՁԲ-25/42-2	
			ՆԱԽԱԳԻԾ	ՓՈՒԼ / ԹԵՐԹ / ԹԵՐԹԵՐ	
ՏՆՕՐԵՆ	Գ. ՄԵՍՐՈՊՅԱՆ			ԱՆ / 14	
ԳԾԵՑ	Գ. ՀՈՎՀԱՆՆԻՍՅԱՆ		ՋՐԹՈՂ ՋԹ-5, ՋԹ-6, ՋԹ-7, ՋԹ-8	«ԷԴԱՐ ՓՐՈՋԵՔԹ» ՍՊԸ	
ԳԾԵՑ	Գ. ՄԵՍՐՈՊՅԱՆ				

ՋԹ-9

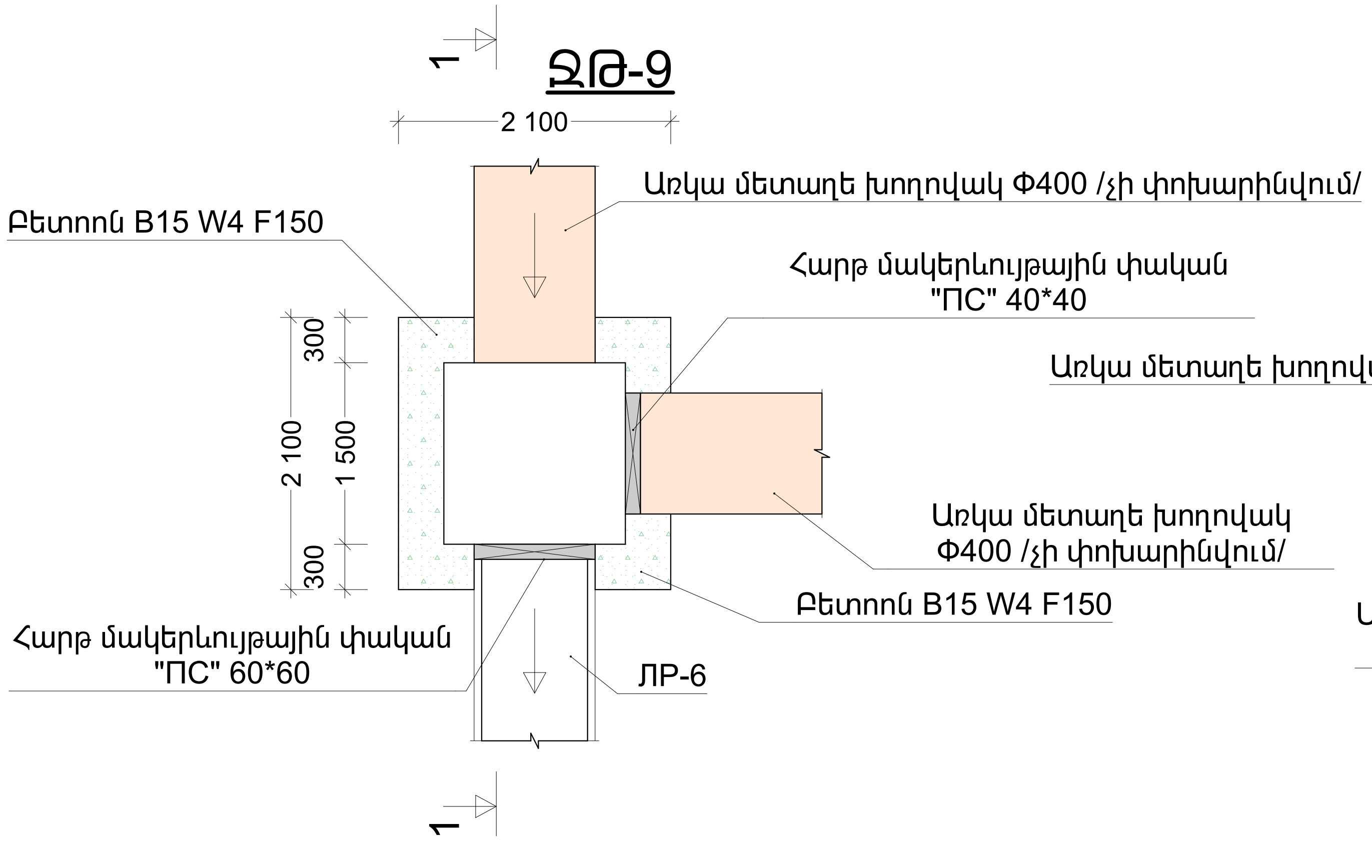

1-1

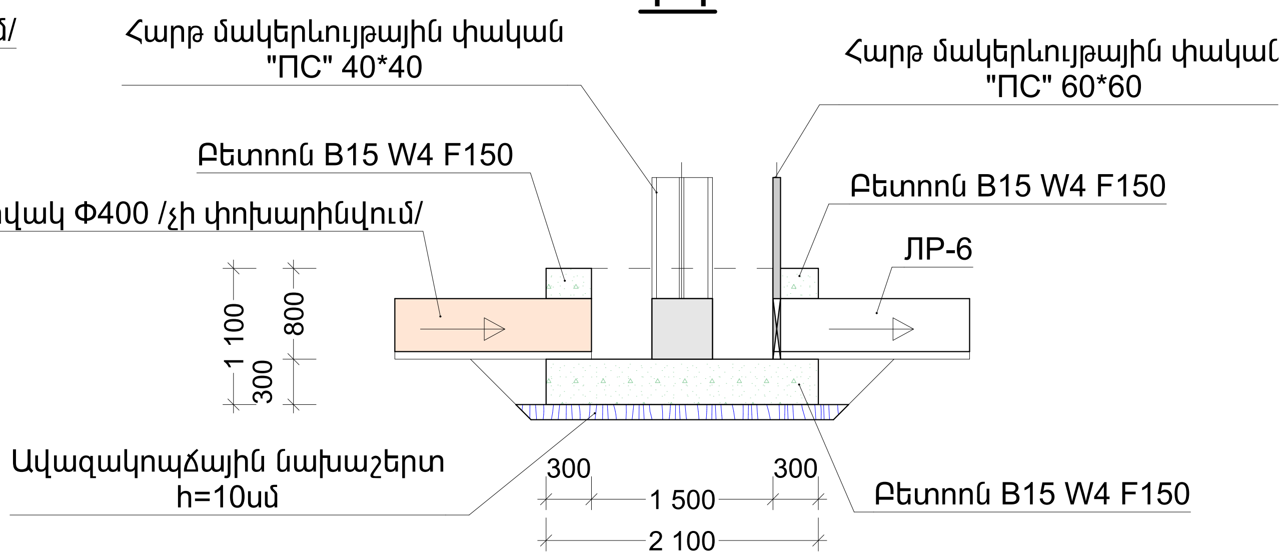

ՋՐԹՈՂ ՋԹ-9 ԱՇԽԱՏԱՆՔԱՅԻՆ ԾԱՎԱԼՆԵՐ

Հ/Հ	ԱՇԽԱՏԱՆՔԻ ԱՆՎԱՆՈՒՄԸ	ՉԱՓ. ՄԻԱՎ.	ՔԱՆԱԿ	ԾԱՆՈԹՈՒԹՅՈՒՆ
1	Խրամուղու քանդում III կարգի գրունտներում	$մ^3$	6.35	
2	Խրամուղու ետլիցք կողլիցքի մշակված գրունտներից	$մ^3$	2.77	
3	Ավելացած գրունտի հարթեցում տեղում	$մ^3$	3.58	
4	Ավազակոպճային նախաշերտ	$մ^3$	0.53	h=10սմ
5	Հատակի և պատերի միաձույլ բետոն	$մ^3$	3.05	B15, W4, F150
6	Հարթ մակերևույթային փական "ПС" 40*40	հատ	1	
7	Հարթ մակերևույթային փական "ПС" 60*60	հատ	1	
8	Մետաղական տարրերի երկշերտ յուղաներկում	$մ^2$	3.00	

E A L L C	ԱՉԱՏԱՇԵՆ ԲՆԱԿԱՎԱՅՐՈՒՄ ՈՌՈԳՄԱՆ ՑԱՆՑԻ ԿԱՌՈՒՑՄԱՆ ԱՇԽԱՏԱՆՔՆԵՐ			ՊԱՅՄԱՆԱԳԻՐ ՆԱՄՄՀ-ԳՀԾՁԲ-25/42-2		
			ՆԱԽԱԳԻԾ	ՓՈՒԼ	ԹԵՐԹ	ԹԵՐԹԵՐ
ՏՆՕՐԵՆ	Գ. ՄԵՍՐՈՊՅԱՆ			ԱՆ	15	
ԳԾԵՑ	Գ. ՀՈՎՀԱՆՆԻՍՅԱՆ		ՋՐԹՈՂ ՋԹ-9	«ԷԴԱՐ ՓՐՈՋԵՔԹ» ՍՊԸ		
ԳԾԵՑ	Գ. ՄԵՍՐՈՊՅԱՆ					

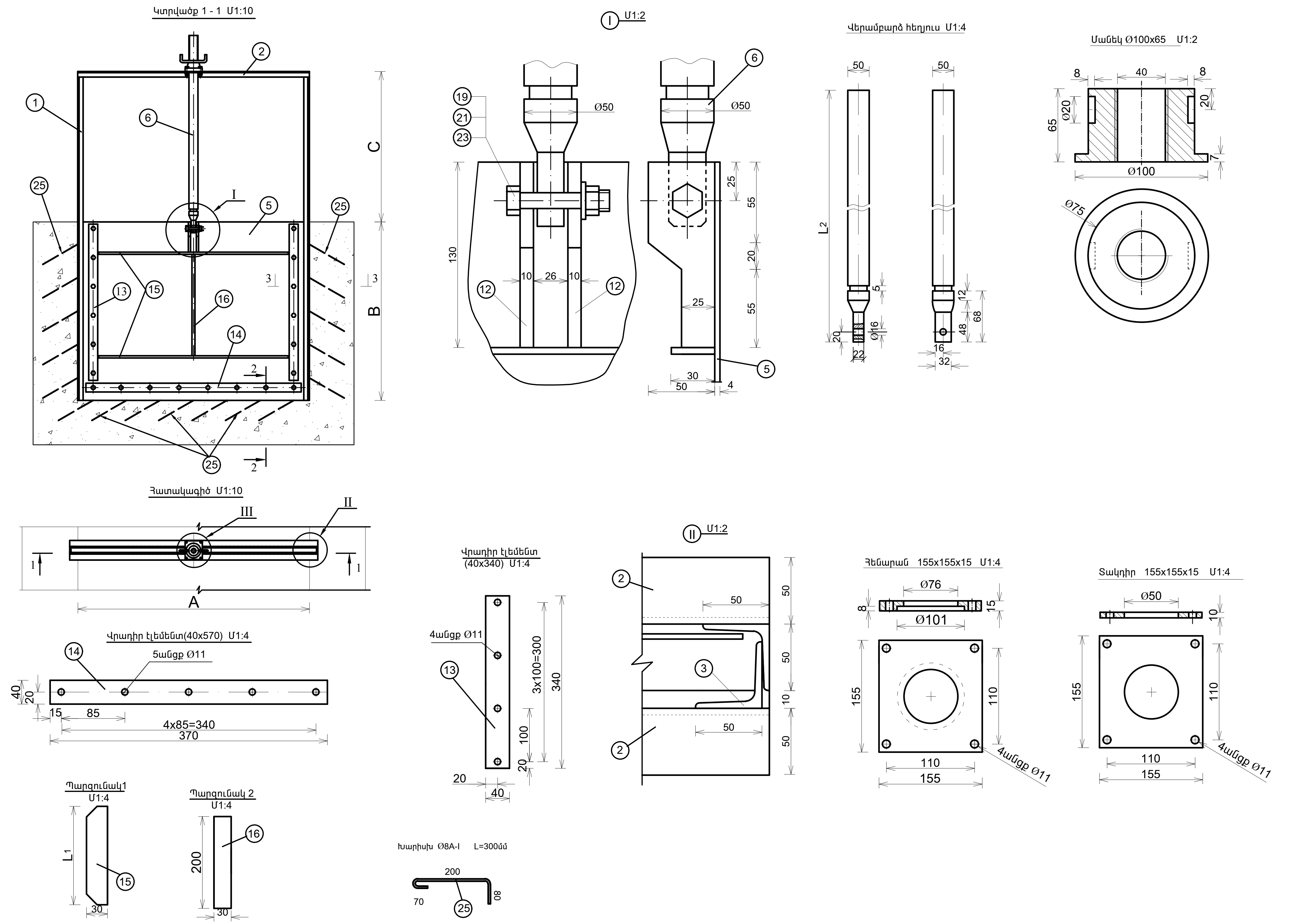

E A L L C	ԱՉԱՏԱՇԵՆ ԲՆԱԿԱՎԱՅՐՈՒՄ ՈՌՈԳՄԱՆ ՑԱՆՑԻ ԿԱՌՈՒՑՄԱՆ ԱՇԽԱՏԱՆՔՆԵՐ			ՊԱՅՄԱՆԱԳԻՐ ՆԱՄՄՅ-ԳՅԾՁԲ-25/42-2
			ՆԱԽԱԳԻԾ	ՓՈՒԼ / ԹԵՐԹ / ԹԵՐԹԵՐ
ՏՆՕՐԵՆ	Գ. ՄԵՍՐՈՊՅԱՆ			ԱՆ / 16 /
ԳԾԵՑ	Գ. ՀՈՎՀԱՆՆԻՍՅԱՆ		ՅԱՐԹ ՄԱԿԵՐԵՎՈՒՅԹԱՅԻՆ ՓԱԿԱՆ "ПС" 0.4x0.4x1.2Մ	«ԷԴԱՐ ՓՐՈՋԵՔԹ» ՍՊԸ
ԳԾԵՑ	Գ. ՄԵՍՐՈՊՅԱՆ			

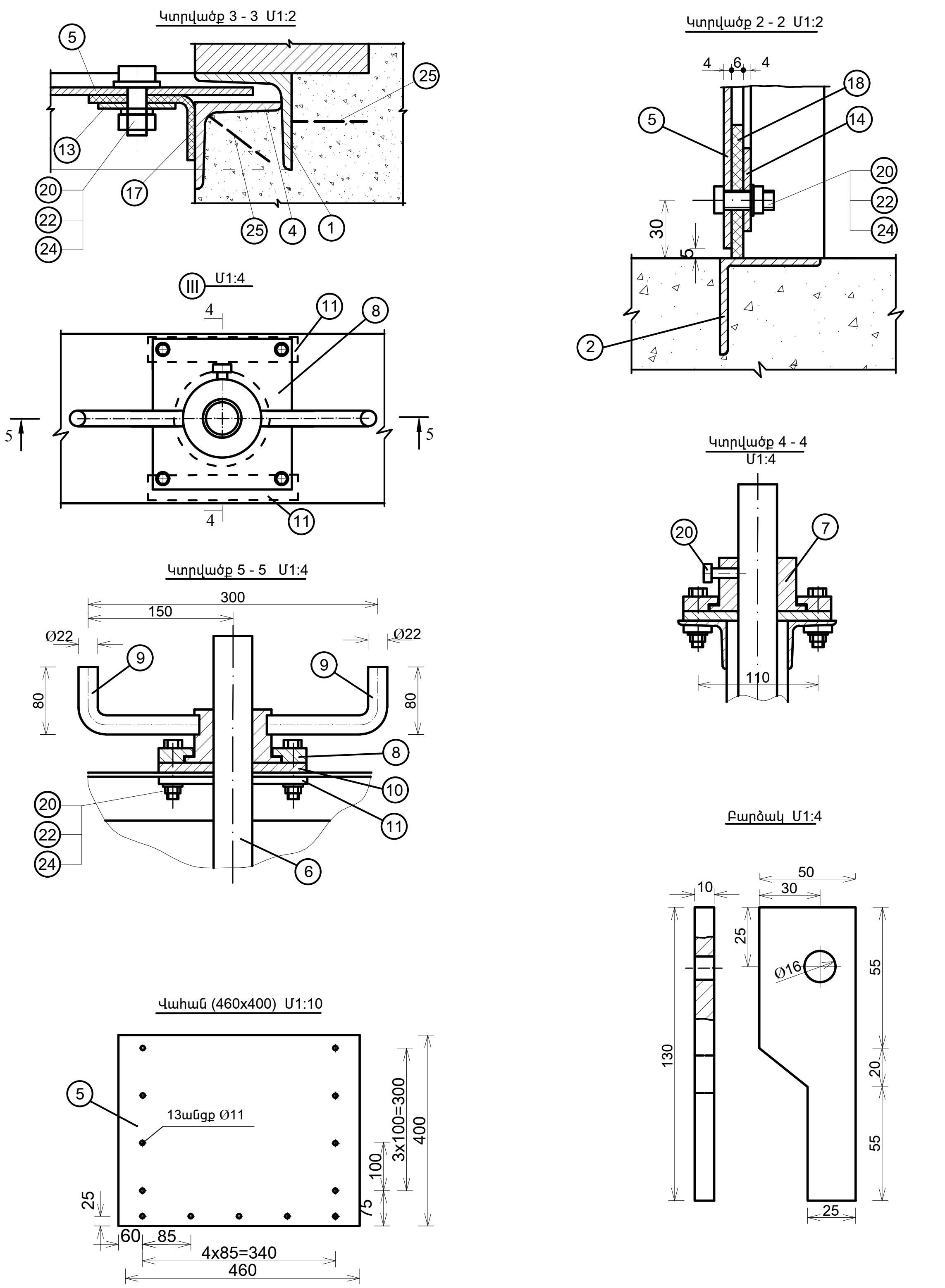

Հարթ փականի դետալների մասնագիրը

Փականի չափերը, մմ	Դետալ	Անվանումը	Քանակը	Քաշը, կգ		Ծանոթ.
				1 էլ-տի	Ընդհանուր	
A = 400, B = 400, C = 1200	1	Անկյունակ 50x50x5 Պողպատ3 L=1600մմ	2	6.03	12.06	ՊՍՏ8509-72
	2	Անկյունակ 50x50x5 Պողպատ3 L=500մմ	3	1.89	5.67	ՊՍՏ8509-72
	3	Անկյունակ 50x50x5 Պողպատ3 L=50մմ	2	0.19	0.38	ՊՍՏ8509-72
	4	Անկյունակ 50x50x5 Պողպատ3 L=400մմ	2	1.51	3.02	ՊՍՏ8509-72
	5	Վահան 460x400x5 Պողպատ3	1	7.22	7.22	ՊՍՏ19903-74
	6	Վերամբարձ հեղյուս Պողպատ45 L_2=1400մմ	1	21.5	21.5	ՊՍՏ19903-74
	7	Մանեկ Ø100x65 Պողպատ45	1	5.15	5.15	ՊՍՏ19903-74
	8	Հենարան 155x155x15 Պողպատ3	1	2.83	2.83	ՊՍՏ19903-74
	9	Բռնակ Ø22x230 Պողպատ3	2	0.7	1.4	ՊՍՏ19903-74
	10	Տակդիր 155x155x15 Պողպատ3	1	2.83	2.83	ՊՍՏ19903-74
	11	Թիթեղ 160x30x10 Պողպատ3	2	0.38	0.76	ՊՍՏ19903-74
	12	Բարձակ 130x50x10 Պողպատ3	2	0.51	1.02	ՊՍՏ19903-74
	13	Վրադիր էլեմենտ 4x40x340 Պողպատ3	2	0.43	0.86	ՊՍՏ6009-70
	14	Վրադիր էլեմենտ 4x40x370 Պողպատ3	1	0.47	0.47	ՊՍՏ6009-70
	15	Պարզունակ 4x30 Պողպատ3 L_1=290մմ	2	0.27	0.54	ՊՍՏ6009-70
	16	Պարզունակ 4x30 Պողպատ3 L=200մմ	1	0.19	0.19	ՊՍՏ6009-70
	17	Կողային քփացում 4x80x400մմ	2	0.2	0.4	ՊՍՏ7338-77
	18	Հատակային քփացում 6x50x400մմ	1	0.3	0.3	ՊՍՏ7338-77
	19	Հեղյուս M16x70 46. 02	1	0.2	0.2	ՊՍՏ7798-70
	20	Հեղյուս M10x30 46. 02	13	0.04	0.52	ՊՍՏ7798-70
	21	Մանեկ M16 8. 02	1	0.1	0.1	ՊՍՏ5915-70
	22	Մանեկ M10 8. 02	13	0.02	0.26	ՊՍՏ5915-70
	23	Տափողակ 16	1	0.04	0.04	ՊՍՏ6402-70
	24	Տափողակ 10	13	0.003	0.04	ՊՍՏ6402-70
	25	Խարիսխ Ø8A-I L=350մմ քայլը 100մմ	16	0.14	2.24	ՊՍՏ5781-82
Ընդհամենը					70.0	

Ծանոթություն

1. Եռակցման կարերը իրականացնել համաձայն ՊՍՏ 5264-80 Э - 42 էլեկտրոդով ըստ ՊՍՏ 9467-75:

E A L L C	ԱՋԱՏԱՇԵՆ ԲՆԱԿԱՎԱՅՐՈՒՄ ՈՌՈԳՄԱՆ ՑԱՆՑԻ ԿԱՌՈՒՑՄԱՆ ԱՇԽԱՏԱՆՔՆԵՐ			ՊԱՅՄԱՆԱԳԻՐ ՆԱՄՄՀ-ԳՀԾՁԲ-25/42-2
			ՆԱԽԱԳԻԾ	ՓՈՒԼ / ԹԵՐԹ / ԹԵՐԹԵՐ
ՏՆՕՐԵՆ	Գ. ՄԵՍՐՈՊՅԱՆ			ԱՆ / 17 /
ԳԾԵՑ	Գ. ՀՈՎՀԱՆՆԻՍՅԱՆ		ՀԱՐԹ ՄԱԿԵՐԵՎՈՒՅԹԱՅԻՆ ՓԱԿԱՆ "ПС" 0.4x0.4x1.2Մ	«ԷԴԱՐ ՓՐՈՋԵՔԹ» ՍՊԸ
ԳԾԵՑ	Գ. ՄԵՍՐՈՊՅԱՆ			

	ЛР-4	51	306.00
1	Ե/բ հավաքովի ЛР- 4 վաքերի ապամոնտաժում հիմքերի հետ միասին Демонтаж ЛР-4 вместе фундаментов	մ3/м3	20.090
2	Մետաղե կիսախողովակների ապամոնտաժում Демонтаж металлических полутруб	գմ/пм	96.000
3	Բետոնյա հավաքովի սալի մոնտաժում /ճանապարհի անցում/ Ճանապարհային, նախալարված, (3x1.5x0,2) Устройство сборной железобетонной плиты / пересечение дорог / Дорога предварительно напряженная, (3x1.5x0.2)	մ3/м3	0.900
4	Ճանապարհային, սալ, նախալարված, (3x1.5x0,2) сборной железобетонной плиты (3x1.5x0.2)	հատ /штук	1.000
5	Բնահողի մշակումը 3-րդ կարգի գրունտներում էքսկավատորով, կողլիցք Обработка грунтах 3 класса экскаватором	մ3/м3	183.600
6	Բնահողի լրամշակումը 3-րդ կարգի գրունտներում ձեռքով Ручная обработка грунта 3 класса	մ3/м3	30.600
7	Բնահողի ետլիցք բուլդոզերով1-ին կարգի գրունտներում Обратная засыпка	մ3/м3	171.360
8	Ավելացած գրունտի հարթեցում տեղում Выравнивание добавленной земли на участке	մ3/м3	42.840
9	Ավազակոպճով նախաշերտի իրականացում10սմ Пескоструйная обработка 10 см	մ3/м3	1.248
10	Ե/բ հավաքովի ЛР- 4 վաքերի մոնտաժում Монтаж ЛР-4	մ3/м3	21.930
11	ЛР- 4 վաքերի հիդրոմեկուսացում տաք բիտումով, 2շերտ	մ2/м2	550.800
12	Բետոնից հիմքեր B15, F150, W4 դասի բետոնով 0.6x0.4x0.6 Фундамент из бетона B15, F150, W4 0.6x0.4x0.6	մ3/м3	7.488
13	Ռետինե լարան δ=2սմ Резиновый шнур δ = 2 см	գմ/пм	78.000
14	Շին աղբի բարձում և տեղափոխում մինչև 6կմ հեռավորության վրա Погрузка мусора и транспортировка до 6 км	տ/т	50.225

	ЛР-6	20	120.00
1	Ե/բ հավաքովի ЛР- 6 վաքերի ապամոնտաժում հիմքերի հետ միասին Демонтаж ЛР-6 вместе фундаментов	մ3/м3	14.280
2	Բնահողի մշակումը 3-րդ կարգի գրունտներում էքսկավատորով, կողլիցք Обработка грунтах 3 класса экскаватором	մ3/м3	72.000
3	Բնահողի լրամշակումը 3-րդ կարգի գրունտներում ձեռքով Ручная обработка грунта 3 класса	մ3/м3	12.000
4	Բնահողի ետլիցք բուլդոզերով1-ին կարգի գրունտներում Обратная засыпка	մ3/м3	67.200
5	Ավելացած գրունտի հարթեցում տեղում Выравнивание добавленной земли на участке	մ3/м3	16.800
6	Ավազակոպճով նախաշերտի իրականացում10սմ Пескоструйная обработка 10 см	մ3/м3	0.504
7	Ե/բ հավաքովի ЛР- 6 վաքերի մոնտաժում Монтаж ЛР-6	մ3/м3	11.400
8	ЛР- 6 վաքերի հիդրոմեկուսացում տաք բիտումով, 2շերտ	մ2/м2	240.000
9	Բետոնից հիմքեր B15, F150, W4 դասի բետոնով 0.6x0.4x0.6 Фундамент из бетона B15, F150, W4 0.6x0.4x0.6	մ3/м3	3.024
10	Ռետինե լարան δ=2սմ Резиновый шнур δ = 2 см	գմ/пм	42.000
11	Շին աղբի բարձում և տեղափոխում մինչև 6կմ հեռավորության վրա Погрузка мусора и транспортировка до 6 км	տ/т	35.700

E A L L C	ԱԶԱՏԱՇԵՆ ԲՆԱԿԱՎԱՅՐՈՒՄ ՈՌՈԳՄԱՆ ՑԱՆՑԻ ԿԱՌՈՒՑՄԱՆ ԱՇԽԱՏԱՆՔՆԵՐ			ՊԱՅՄԱՆԱԳԻՐ ՆԱՄՄՅ-ԳՅԾՁԲ-25/42-2		
			ՆԱԽԱԳԻԾ	ՓՈՒԼ	ԹԵՐԹ	ԹԵՐԹԵՐ
ՏՆՕՐԵՆ	Գ. ՄԵՍՐՈՊՅԱՆ			ԱՆ	18	
ԳԾԵՑ	Գ. ՀՈՎՀԱՆՆԻՍՅԱՆ		ԱՇԽԱՏԱՆՔՆԵՐԻ ԵՎ ՆՅՈՒԹԵՐԻ ՄԱՍՆԱԳԻՐ	«ԷԴԱՐ ՓՐՈՋԵՔԹ» ՍՊԸ		
ԳԾԵՑ	Գ. ՄԵՍՐՈՊՅԱՆ					

ԱՆՎՏԱՆԳՈՒԹՅԱՆ ՏԵԽՆԻԿԱՅԻ ՀՐԱՀԱՆԳՆԵՐ

Անվտանգության տեխնիկայի, աշխատանքի պաշտպանության, բնապահպանական և հրդեհային անվտանգության պահանջներ:

1. Մինչև աշխատանքների մեկնարկը պետք է կատարված լինեն տվյալ նախագծով նախատեսված անվտանգության միջոցառումները, որոնք պետք է ձևակերպված լինեն համապատասխան ակտով:
2. Մարդկանց գտնվելու համար վտանգավոր գոտիները պետք է ցանկապատվեն, ունենան վտանգի մասին նախազգուշացնող ցուցանակներ:
3. Օրվա մութ ժամանակահատվածում շինարարական հրապարակը և աշխատատեղերը պետք է լուսավորված լինեն ըստ ԳՈՍՏ-ի: Լուսավորությունը պետք է լինի համաչափ, առանց կուրացնող էֆեկտի: Չլուսավորված տեղամասերում օրվա մութ ժամերին աշխատանքների իրականացում չի թույլատրվում:
4. Աշխատանքների տեղամասերը և աշխատատեղերը պետք է ապահովված լինեն ընկերային և անհատական պաշտպանության անհրաժեշտ միջոցներով, հրդեհամարման առաջնային միջոցներով, կապի, ազդանշանման և աշխատանքի անվտանգության ապահովման այլ միջոցներով՝ համաձայն գործող նորմատիվային փաստաթղթերի և համաձայնագրերի:
5. Արգելվում է թողնել կախված, անկայուն, կոնստրուկցիաներ կամ դրանց մասեր:
6. Աշխատանքը թույլատրվում է 18-ից բարձր տարիքի անձանց:
7. Էլեկտրական բոլոր գործիքները պետք է գրանցված լինեն հատուկ մատյանում և ունենանհաշվարկային համարներ: Կիրառելուց առաջ պարտադիր է ստուգել գործիքի աշխատանքային վիճակը, լարերի և բռնիչի մեկուսացումները, աշխատանքային մասի վիճակը, պարապ ընթացքում աշխատանքը և այլն: Էլեկտրական լարերի պահպանման գոտում բոլոր էլեկտրաֆիկացված գործիքները հողանցվում են:
8. Բանվորները պետք է ապահոված լինեն արտահագուստով, հատուկ կոշիկներով և այլ անհատական պաշտպանիչ միջոցներով:
9. Բեռնակալիչ հարմարանքները և տարան (վերամբարձ կռունկով տեղափոխելու դեպքում) պետք է փորձարկված լինեն անվանական բեռնամբարձության կրկնակի անգամ գերազանցող բեռով:

ԾԱՆՈԹՈՒԹՅՈՒՆ

1.Շինհրապարակը պետք է կահավորված լինի հակահրդեհային միջոցներով և բժշկական առաջին օգնության պարագաներով: Այն դեպքում երբ շինարարական աշխատանքները իրականացվում են գիշերային պայմաններում կապալառուն պետք է ապահովի շին հրապարակի և աշխատանքների կատարման վայրի համապատասխան լուսավորությունը: Շինարարության ժամանակ հաշվի առնել գոյություն ունեցող կոմունիկացիաները (գազատար, ջրատար խողովակաշարերը, կապի և էլեկտրո մալուխները) , տեղյակ պահելով համապատասխան կազմակերպություններին:

ԾԱՆՈԹՈՒԹՅՈՒՆ

1. Շինարարության անվտանգությունը ապահովում է կապալառու կազմակերպությունը:
2. Բոլոր պիտանի նյութերը տեսակավորվում են քանդման աշխատանքներին զուգահեռ և հանձնվում են պատվիրատուին համապատասխան ակտերի միջոցով:
3. Մինչև աշխատանքների սկսելը անհրաժեշտ է ստանալ տվյալ տարածքում առկա վերգետնյա և ստորգետնյա կոմունիկացիաների /հաղորդալարեր, գազի խողովակներ և այլն/ մասին /կամ դրանց բացակայության մասին/ գրավոր տեղեկություններ, դրանց վնասումից խուսափելու համար:

Շինարարության կազմակերպման դրույթներ

Շինարարության կազմակերպման մոտեցումները և ձևերը որոշում է Կապալառուն:
Շինանյութերի (խիճ և այլն) տեղափոխման ժամանակ ավտոինքնաթափի թափքը պետք է ծածկված լինի պոլիէթիլենային թաղանթով, որը կպաշտպանի շինաղբի թափումը և համայնքի փողոցների և համայնքից դուրս ճանապարհների աղտոտումը:
Շինարարական աշխատանքները սկսելուց առաջ Կապալառուն պետք է ունենա բոլոր համաձայնությունները, տրված համայնքապետարանի համապատասխան բաժինների կողմից, կապված, գոյություն ունեցող կոմունիկացիաների, գազատարի, էլեկտրագծերի հատման, ավելորդ բնահողերի տեղափոխման կամ տեղակայման, գործող ավտոճանապարհների տարածքում շին աշխատանք

Հիմնական մեքենաները և մեխանիզմները

Շինարարական մեքենաների, մեխանիզմների և սարքավորումների տեսակները և տիպերը տրված են խորհրդատվությամբ և կարող են ենթարկվել փոփոխության ընտրվում են կապալառուի կողմից, ելնելով գոյություն ունեցող տեխնիկայի առկայությանը կամ ձեռքբերման հնարավորությունից, սակայն նրանք պետք է ունենան նույնատիպ տեխնիկական ցուցանիշներ:

E A L L C	ԱՉԱՏԱՇԵՆ ԲՆԱԿԱՎԱՅՐՈՒՄ ՈՌՈԳՄԱՆ ՑԱՆՑԻ ԿԱՌՈՒՑՄԱՆ ԱՇԽԱՏԱՆՔՆԵՐ			ՊԱՅՄԱՆԱԳԻՐ ՆԱՄՄՅ-ԳՅԾՁԲ-25/42-2
			ՆԱԽԱԳԻԾ	ՓՈՒԼ / ԹԵՐԹ / ԹԵՐԹԵՐ
ՏՆՕՐԵՆ	Գ. ՄԵՍՐՈՊՅԱՆ			ԱՆ / 19 /
ԳԾԵՑ	Գ. ՀՈՎՀԱՆՆԻՍՅԱՆ		ԱՆՎՏԱՆԳՈՒԹՅԱՆ ՏԵԽՆԻԿԱՅԻ ՀՐԱՀԱՆԳՆԵՐ	«ԷԴԱՐ ՓՐՈՋԵՔԹ» ՍՊԸ
ԳԾԵՑ	Գ. ՄԵՍՐՈՊՅԱՆ			

ՀԻՄՆԱԿԱՆ ՄԵՔԵՆԱ ՄԵԽԱՆԻԶՄՆԵՐ

Որպես հիմնական ամբարձիչ մեխանիզմ առաջարկվում է ավտոմոբիլային կռունկ KC 55713-6 ГАЛИЧАНИН, որի տեխնիկական ցուցանիշները բերված են ստորև՝

Առավելագույն բեռնաբարձությունը/ սլաքի թռիչքը, մ -----------------25/32
Սլաքի երկարությունը, մ ---9,7-21,7
Սագիկի երկարությունը, մ --9
Կեռի ամբարձման առավելագույն բարձրությունը
21,7մ երկարությամբ հիմնական սլաքի դեպքում, մ --------------------21,9
21,7մ երկարությամբ հիմնական սլաքի
դեպքում և 9մ սագիկի դեպքում, մ --30
Կեռի իջեցման առավելագույն խորությունը 9,7մ սլաքով
և 5մ թռիչքի դեպքում,մ --12,0
Բեռի զանգվածը, որի դեպքում թույլատրվում է սլաքի սեկցիաների
դուրսբերում, տ --4,0
Բեռի ամբարձման/ իջեցման արագությունը, մ/րոպե
-անվանական (մինչև 25տ բեռով) --5,0
-ավելացված (մինչև 6տ բեռով) ---12,0
-առավելագույն ---------------------- ---96,0
Կռունկի շարժման արագությունը, կմ/ժամ -------------------------------80
Զանգվածը տրանսպորտային վիճակում, տ ----------------------------23,0
Բազային ավտոմոբիլի անիվային բանաձևը --------------------------6x4
Շարժիչը ---դիզելային
-մոդելը ---ЯМЗ-236БЕ
-հզորությունը, ձ.ու ---250
Եզրաչափերը տրանսպորտային վիճակում,մ
երկարություն*լայնություն*բարձրություն --------------------------------12*2,5*3,8
Շահագործման ջերմաստիճանը, C --(-40+40)

Որպես փլեցնող մեխանիզմ առաջարկվում է GAT 313D2 L (2017) հիդրավլիկ էքսկավատորը, որն օժտված է ծայրային անհրաժեշտ գործիքներով՝ հիդրոսեպով և հիդրոմկրատով:

Կտրման առավելագույն բարձրությունը, մմ ----------------- 8710
Բեռնման առավելագույն բարձրությունը, մմ ----------------- 6330
Օգտակար հզորություն ISO 14396, կվտ --------------------- 75
Շերեփի ծավալը, $մ^3$--- 0,58

Հիմնական մեքենաները և մեխանիզմները

Շինարարական մեքենաների, մեխանիզմների և սարքավորումների տեսակները և տիպերը տրված են խորհրդատվությամբ և կարող են ենթարկվել փոփոխության ընտրվում են կապալառուի կողմից, ելնելով գոյություն ունեցող տեխնիկայի առկայությանը կամ ձեռքբերման հնարավորությունից, սակայն նրանք պետք է ունենան նույնատիպ տեխնիկական ցուցանիշներ:

E A L L C	ԱԶԱՏԱՇԵՆ ԲՆԱԿԱՎԱՅՐՈՒՄ ՈՌՈԳՄԱՆ ՑԱՆՑԻ ԿԱՌՈՒՑՄԱՆ ԱՇԽԱՏԱՆՔՆԵՐ			ՊԱՅՄԱՆԱԳԻՐ ՆԱՄՍԴ-ԳՀԾՁԲ-25/42-2		
			ՆԱԽԱԳԻԾ	ՓՈՒԼ	ԹԵՐԹ	ԹԵՐԹԵՐ
ՏՆՕՐԵՆ	Գ. ՄԵՍՐՈՊՅԱՆ			ԱՆ	20	
ԳԾԵՑ	Գ. ՀՈՎՀԱՆՆԻՍՅԱՆ		ՀԻՄՆԱԿԱՆ ՄԵՔԵՆԱ ՄԵԽԱՆԻԶՄՆԵՐ	«ԷԴԱՐ ՓՐՈՋԵՔԹ» ՍՊԸ		
ԳԾԵՑ	Գ. ՄԵՍՐՈՊՅԱՆ					

ՇԻՆԱՐԱՐԱԿԱՆ ԱՇԽԱՏԱՆՔՆԵՐԻ ԺԱՄԱՆԱԿԱՑՈՒՅՑ

Հ/Հ	ԱՇԽԱՏԱՆՔՆԵՐԻ ԱՆՎԱՆՈՒՄԸ	ՏԵՎՈՂՈՒԹՅՈՒՆԸ՝ 50 ՕՐ									
		5	5	5	5	5	5	5	5	5	5
1	Նախապատրաստական աշխատանքներ	■	■								
2	Ճյուղ 1 աշխատանքներ			■	■						
3	Ճյուղ 2 աշխատանքներ					■	■				
4	Ճյուղ 3 աշխատանքներ							■	■		
5	Ճյուղ 4 աշխատանքներ								■	■	
6	Այլ չնախատեսված աշխատանքներ										■

E A L L C	ԱՁԱՏԱՇԵՆ ԲՆԱԿԱՎԱՅՐՈՒՄ ՈՌՈԳՄԱՆ ՑԱՆՑԻ ԿԱՌՈՒՑՄԱՆ ԱՇԽԱՏԱՆՔՆԵՐ			ՊԱՅՄԱՆԱԳԻՐ ՆԱՄՄՀ-ԳՀԾՁԲ-25/42-2			
			ՆԱԽԱԳԻԾ	ՓՈՒԼ	ԹԵՐԹ	ԹԵՐԹԵՐ	
ՏՆՕՐԵՆ	Գ. ՄԵՍՐՈՊՅԱՆ			ԱՆ	21		
ԳԾԵՑ	Գ. ՀՈՎՀԱՆՆԻՍՅԱՆ		ՕՐԱՑՈՒՅՑԱՅԻՆ ԳՐԱՖԻԿ	«ԷԴԱՐ ՓՐՈՋԵՔԹ» ՍՊԸ			
ԳԾԵՑ	Գ. ՄԵՍՐՈՊՅԱՆ						